LED製品総合カタログ

First System

PRODUCT CATALOG 2025

LED にできること
First System だからできること

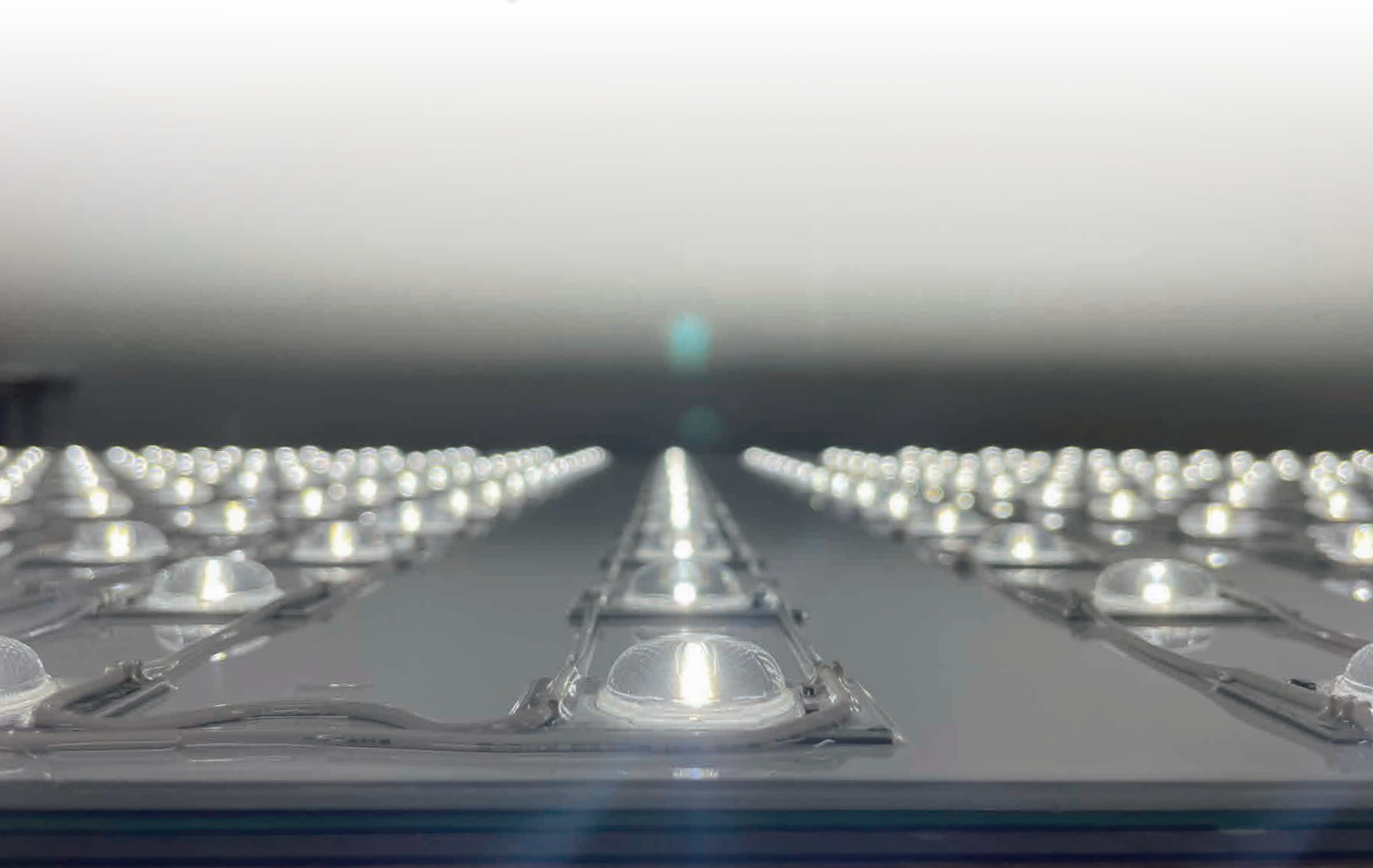

目次
Contents

推奨用途一覧
List of recommended uses

種類			条件	定格	該当製品		
行灯看板	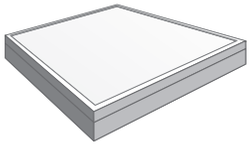	大	看板厚:250mm～	定電流	DELICIA TUBE 1		
			看板厚:150mm～	定電流	TAIKOO PLUS		
		中	看板厚:100～150mm程度	AC	TAIKOO 100-3		
				定電流	TAIKOO 4D	TAIKOO 4C	
				定電圧	TAIKOO 6-24	TAIKOO 5M-24	
		薄型	看板厚:50～100mm程度	AC	TAIKOO mini-100		
				定電圧	TAIKOO mini-24	TAIKOO nano-24	
			有効Ｄ寸:30～60mm程度	AC	SUKURUTO-100		
				定電圧	SUKURUTO-24		
文字看板	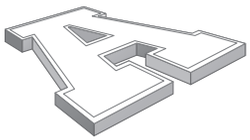	中	看板厚:100～150mm程度	AC	TAIKOO 100-3	SHELL 5-100	
				定電流	TAIKOO 4D	TAIKOO 4C	
				定電圧	TAIKOO 6-24	TAIKOO 5M-24	
		小	看板厚:50～100mm程度	AC	TAIKOO mini-100		
				定電圧	TAIKOO mini-24	TAIKOO nano-24	
		狭小	文字幅:10mm程度	定電圧	SHELL nano-24		
					SHELL nano-12		
		バックライト専用		定電圧	TERRA	TERRA mini	
両面看板		大	看板厚:500mm～	定電流	DELICIA TUBE 2		
		中	看板厚:100～200mm程度	定電流	TYGA 3D-2	TYGA 4S	TYGA 3D-2 BAR
パネル看板	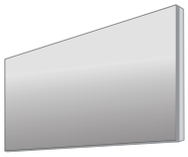	外照看板	照射距離:1000mm以下	AC	NILE 4		
			照射距離:2000mm以下		NILE 4 MIDDLE		
特殊用途	Others	常夜灯	常夜灯・足元灯・表示灯・陳列用照明	AC	LAIKA 2		
		導光板	導光板用のエッジ照明	定電圧	LINE BAR		

※上記表に記載されている条件は参考値となります。

定電流仕様LED
Constant current type LED

新製品 TAIKOO 4D タイコー4D

モジュール | 定電流 | 調光対応 | 推奨看板厚 行灯・文字：100～150mm | 推奨ピッチ 深さ÷0.5

取扱説明書

高拡散レンズモジュール

○豊富な色温度ラインナップ
○専用アルミバー&取付キャップ（別売）

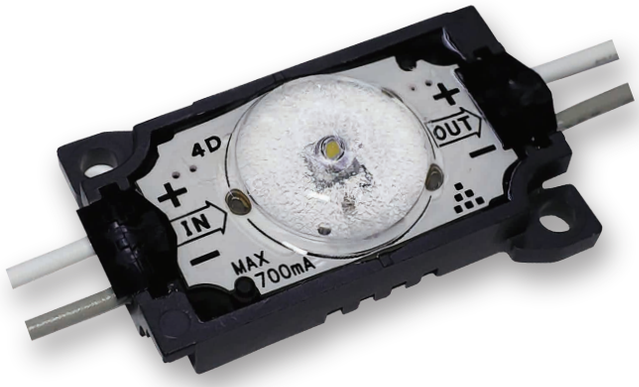

色見本									
※A 品番	7K	9D	8D	8N	8W	8WW	8L30	8L27	※B R
発光色	高色温度	昼光色	昼光色	昼白色	白色	温白色	電球色	電球色	赤色
平均色温度	7500K	6500K	6500K	5000K	4000K	3500K	3000K	2700K	—
演色評価数	Ra70	Ra90	Ra80						—

基本仕様

製品型番	FA-TA4D-01S-(*A)	
外形寸法	W42.4×H27.0×D10.8mm	
製品線径	AWG20、0.5sq（相当）	
重量	15g	
製品ピッチ	≒450mm	
推奨ピッチ	深さ÷0.5	
定格	定電流 DC350mA / 700mA	定電流 DC350mA ※Bのみ
消費電力	1.0W / 2.0W	0.8W ※Bのみ
使用温度範囲	-20℃～50℃	
環境仕様	防沫形	
設計寿命	40,000時間 ※1	
備考	器具内専用品	
梱包数量	30連結/袋	

※1 …全光束が初期光束値の70%となる時間です。設計寿命であり保証値ではありません。

使用電源による接続個数

定格	電源品番	接続個数	接続個数 ※Bのみ
DC350mA	FSP18-SZFP(035)G	6個～16個	8個～18個
	Fβ05-350-60NF	8個～21個	10個～22個
	FEL1-350-125N	20個～43個	25個～45個
DC700mA	ELC12-18-R70/SFS	2個～6個	—
	FSP27-SZFP(070)G	5個～12個	—
	Fβ1-700-65NF	11個～20個	—
	Fβ2-700-130NF	21個～43個	—
	ELC90-130-R70	21個～43個	—
	FTE4-700-210NF	46個～70個	—
調光対応 DC700mA	β1-700-65PWMF	14個～20個	—
	β2-700-130PWMF	33個～42個	—
	TEP4-700-250PWMF	55個～69個	—

※ …電源仕様10～11ページ参照

寸法図

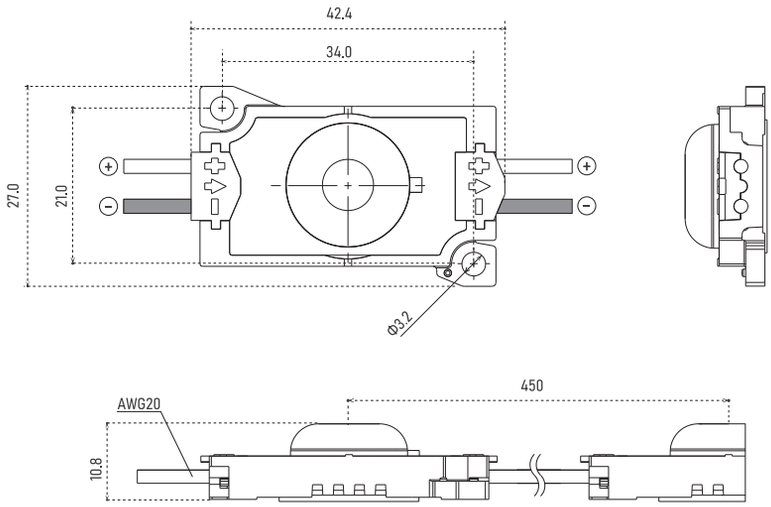

設置についての注意事項は、42ページを参照

TAIKOO 4C タイコー4C

モジュール | 定電流 | 調光対応 | 推奨看板厚 行灯・文字：100～150mm | 推奨ピッチ 深さ÷0.5

取扱説明書

日本生産にこだわった、高出力レンズモジュール

○国産LED使用
○専用アルミバー&取付キャップ（別売）

色見本	
品番	7D
発光色	昼光色
平均色温度	6500K
演色評価数	Ra70

基本仕様

製品型番	F-TA76-700-7D-C
外形寸法	W42.4×H27.0×D10.8mm
製品線径	AWG20、0.5sq（相当）
重量	15g
製品ピッチ	≒450mm
推奨ピッチ	深さ÷0.5
定格	定電流 DC350mA / 700mA
消費電力	1.0W / 2.0W
使用温度範囲	-20℃～50℃
環境仕様	防沫形
設計寿命	40,000時間 ※1
備考	器具内専用品
梱包数量	30連結/袋

※1 …全光束が初期光束値の70%となる時間です。設計寿命であり保証値ではありません。

使用電源による接続個数

定格	電源品番	接続個数
DC350mA	FSP18-SZFP(035)G	6個～16個
	Fβ05-350-60NF	8個～21個
	FEL1-350-125N	20個～43個
DC700mA	ELC12-18-R70/SFS	2個～6個
	FSP27-SZFP(070)G	5個～12個
	Fβ1-700-65NF	11個～20個
	Fβ2-700-130NF	21個～43個
	ELC90-130-R70	21個～43個
	FTE4-700-210NF	46個～70個
調光対応 DC700mA	β1-700-65PWMF	14個～20個
	β2-700-130PWMF	33個～42個
	TEP4-700-250PWMF	55個～69個

※ …電源仕様10～11ページ参照

寸法図

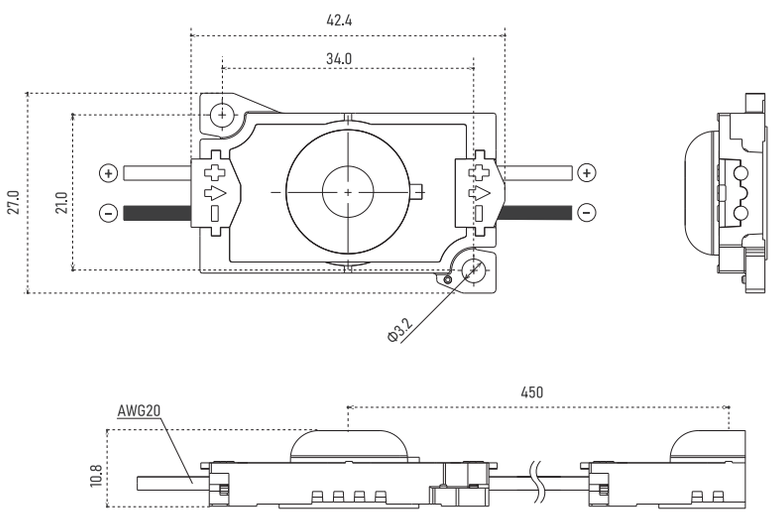

設置についての注意事項は、42ページを参照

TAIKOO PLUS タイコープラス

モジュール | 定電流 | 調光対応 | 推奨看板厚 行灯：150mm以上 | 推奨ピッチ 深さ÷0.4

取扱説明書

最大の明るさを追求し、150mm以上の看板厚に対応

○国産LED使用

色見本	
品番	7D
発光色	昼光色
平均色温度	6500K
演色評価数	Ra70

基本仕様

製品型番	F-TP16-700-7D
外形寸法	W67.0×H48.0×D11.0mm
製品線径	AWG18、0.75sq（相当）
重量	40g
製品ピッチ	≒800mm
推奨ピッチ	深さ÷0.4
定格	定電流 DC700mA
消費電力	6.0W
使用温度範囲	-20℃～50℃
環境仕様	防沫形
設計寿命	40,000時間 ※1
備考	器具内専用品
梱包数量	10連結/袋

※1 …全光束が初期光束値の70%となる時間です。設計寿命であり保証値ではありません。

使用電源による接続個数

定格	電源品番	接続個数
DC700mA	ELC12-18-R70/SFS	1個
	FSP27-SZFP(070)G	2個～4個
	Fβ1-700-65NF	4個～6個
	Fβ2-700-130NF	8個～13個
	ELC90-130-R70	8個～13個
	FTE4-700-210NF	16個～22個
調光対応 DC700mA	β1-700-65PWMF	—
	β2-700-130PWMF	12個
	TEP4-700-250PWMF	19個～21個

※ …電源仕様10～11ページ参照

寸法図

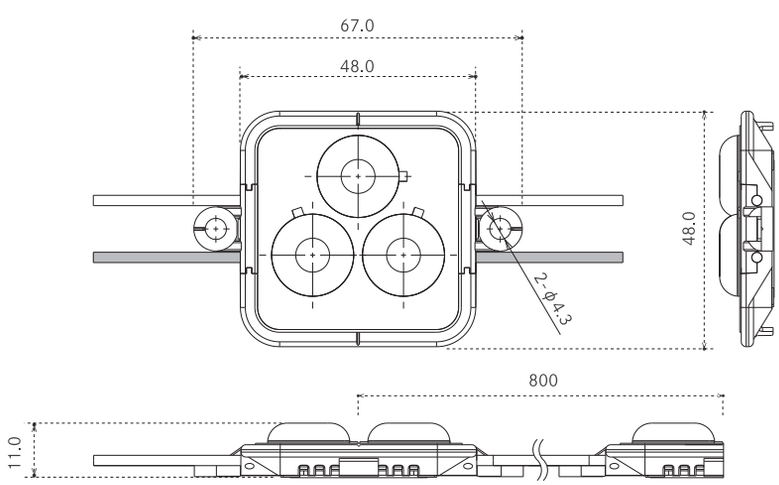

設置についての注意事項は、42ページを参照

新製品 TYGA 3D-2 BAR タイガ3D-2バー

モジュール | 定電流 | 調光対応 | 推奨看板厚 両面：100～200mm | 照射距離 片側600mm

取扱説明書

両面看板対応の配光はそのままに、放熱効果向上

○専用コネクタにより簡単施工

色見本	
品番	8D
発光色	昼光色
平均色温度	6500K
演色評価数	Ra80

※付属コネクタによるワンタッチ接続が可能。
※入力には電源ハーネス、末端には末端ハーネス(各別売)が必要です。
※詳細は11ページ参照。

基本仕様

製品型番	FA-TY3DB-02L02-8D	FA-TY3DB-02L03-8D
外形寸法	W199.6×H37.5×D17.5mm ※1	W299.6×H37.5×D17.5mm ※1
製品線径	AWG22、0.3sq(相当)	
重量	96g	141g
定格	定電流 DC350mA / 700mA	
消費電力	4.0W / 8.0W	6.0W / 12.0W
使用温度範囲	-20℃～50℃	
環境仕様	防沫形	
設計寿命	40,000時間 ※2	
備考	器具内専用品	
梱包数量	1本	

※1 …突起部含まず。
※2 …全光束が初期光束値の70%となる時間です。設計寿命であり保証値ではありません。

使用電源による接続個数

定格	電源品番	接続数 (02L02)	接続数 (02L03)	LED灯数
DC350mA	FSP18-SZFP(035)G	2本～4本	1本～2本	6灯～16灯
	Fβ05-350-60NF	2本～5本	2本～3本	8灯～20灯
	FEL1-350-125N	5本～10本	4本～7本	20灯～42灯
DC700mA	ELC12-18-R70/SFS	1本	1本	2灯～6灯
	FSP27-SZFP(070)G	2本～3本	1本～2本	6灯～12灯
	Fβ1-700-65NF	3本～5本	2本～3本	12灯～20灯
	Fβ2-700-130NF	6本～10本	4本～7本	22灯～42灯
	ELC90-130-R70	6本～10本	4本～7本	22灯～42灯
	FTE4-700-210NF	12本～17本	8本～11本	46灯～70灯
調光対応 DC700mA	β1-700-65PWMF	—	—	—
	β2-700-130PWMF	9本	—	34灯～42灯
	TEP4-700-250PWMF	15本～16本	10本	56灯～68灯

※ …1本当たりのLED灯数　7020：4灯／7030：6灯　※ …電源仕様10～11ページ参照

寸法図

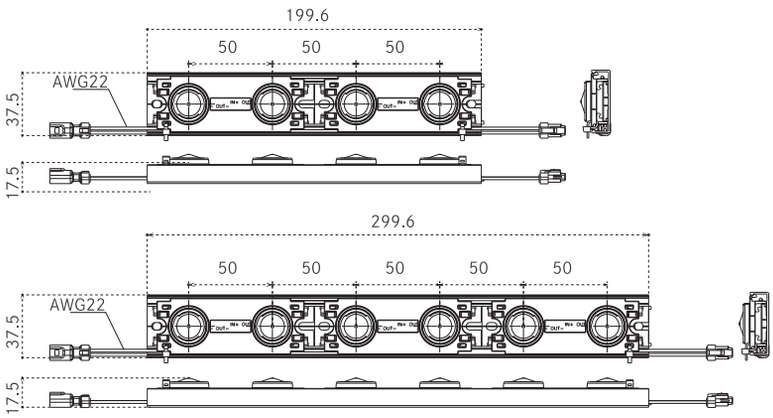

設置についての注意事項は、42ページを参照

新製品 **TYGA 3D-2** タイガ3D-2

モジュール | 定電流 | 調光対応 | 推奨看板厚 両面：100～200mm | 照射距離 片側600mm

取扱説明書

両面看板用片側サイドレンズモジュール

○専用アルミバー&取付キャップ（別売）

色見本	
品番	8D
発光色	昼光色
平均色温度	6500K
演色評価数	Ra80

基本仕様

製品型番	FA-TY3D-02S-8D
外形寸法	W99.6×H27.0×D16.3mm ※1
製品線径	AWG22、0.3sq（相当）
重量	24.5g
製品ピッチ	≒140mm
取付ピッチ	100mm
定格	定電流 DC350mA / 700mA
消費電力	2.0W / 4.0W
使用温度範囲	-20℃～50℃
環境仕様	防沫形
設計寿命	40,000時間 ※2
備考	器具内専用品
梱包数量	15連結/袋

※1 …突起部含まず。
※2 …全光束が初期光束値の70%となる時間です。設計寿命であり保証値ではありません。

使用電源による接続個数

定格	電源品番	接続個数
DC350mA	FSP18-SZFP(035)G	3個～8個
	Fβ05-350-60NF	4個～10個
	FEL1-350-125N	10個～21個
DC700mA	ELC12-18-R70/SFS	1個～3個
	FSP27-SZFP(070)G	3個～6個
	Fβ1-700-65NF	6個～10個
	Fβ2-700-130NF	11個～21個
	ELC90-130-R70	11個～21個
	FTE4-700-210NF	23個～35個
調光対応 DC700mA	β1-700-65PWMF	8個～9個
	β2-700-130PWMF	17個～20個
	TEP4-700-250PWMF	28個～34個

※ …電源仕様10～11ページ参照

寸法図

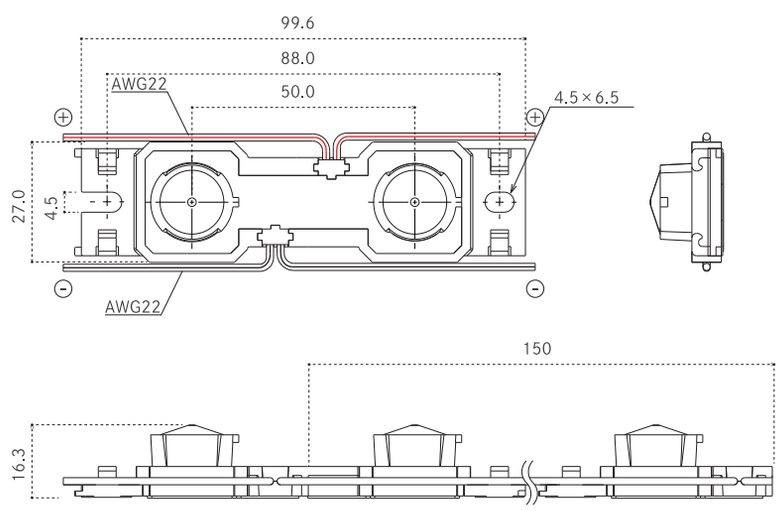

設置についての注意事項は、42ページを参照

TYGA 4S タイガ4S

モジュール | 定電流 | 調光対応 | 推奨看板厚 両面：100～200mm | 照射距離 両側 400～1000mm

取扱説明書

両面看板用両側サイドレンズモジュール

○照射距離 ＝ 看板側面に両側配置にて400～1000mm程度
○専用アルミバー&取付キャップ（別売）

色見本	
品番	7D
発光色	昼光色
平均色温度	6500K
演色評価数	Ra70

基本仕様

製品型番	F-TY42-700-7D
外形寸法	W45.3×H27.0×D16.0mm
製品線径	AWG22、0.3sq（相当）
重量	16g
製品ピッチ	≒450mm
定格	定電流 DC350mA / 700mA
消費電力	1.0W / 2.0W
使用温度範囲	-20℃～50℃
環境仕様	防沫形
設計寿命	40,000時間 ※1
備考	器具内専用品
梱包数量	30連結/箱

※1 …全光束が初期光束値の70%となる時間です。設計寿命であり保証値ではありません。

使用電源による接続個数

定格	電源品番	接続個数
DC350mA	FSP18-SZFP(035)G	7個～16個
	Fβ05-350-60NF	9個～20個
	FEL1-350-125N	22個～40個
DC700mA	ELC12-18-R70/SFS	2個～5個
	FSP27-SZFP(070)G	6個～11個
	Fβ1-700-65NF	12個～20個
	Fβ2-700-130NF	24個～40個
	ELC90-130-R70	24個～40個
	FTE4-700-210NF	50個～64個
調光対応 DC700mA	β1-700-65PWMF	15個～19個
	β2-700-130PWMF	34個～39個
	TEP4-700-250PWMF	56個～63個

※ …電源仕様10～11ページ参照

寸法図

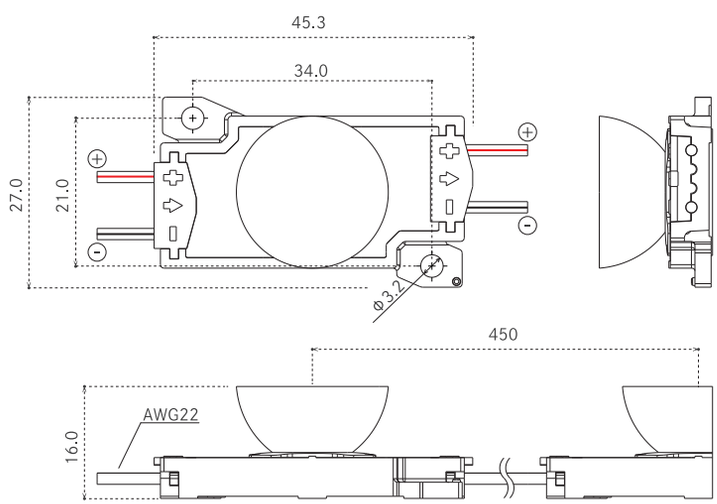

設置についての注意事項は、42ページを参照

定電流電源・オプション Constant Current type PSU & Option parts

電源ユニット　定電流　Options オプション

700mA仕様電源

製品タイプ	18Vタイプ	NEW 38Vタイプ	65Vタイプ	130Vタイプ	130Vタイプ
製品外観					
製品型番	ELC12-18-R70/SFS	FSP27-SZFP(070)G	Fβ1-700-65NF	Fβ2-700-130NF	ELC90-130-R70
外形寸法	W122×H36.5×D27.2mm	W152×H34×D25mm	W162×H47×D37mm	W143.7×H80×D42mm	W253×H40.2×D45.5mm
重量	230g	180g	540g	840g	830g
入力電圧(定格)	AC100/200V	AC100/200V	AC100～240V	AC100～240V	AC100/200V
入力電圧(範囲)	AC90～265V	AC90～240V	AC90～264V	AC90～264V	AC90～305V
入力電流(AC100V)	280mA	340mA	550mA	1020mA	1130mA
入力電流(AC200V)	180mA	170mA	275mA	510mA	560mA
入力容量	28/36VA	34VA	55VA	102VA	113/112VA
出力電圧	3～18V	13～38V	30～65V	60～130V	50～130V
出力電流	DC700mA	DC700mA	DC700mA	DC700mA	DC700mA
使用温度範囲	-10～50℃	-20～50℃	-20～50℃	-20～50℃	-20～50℃
環境仕様	耐水形・器具内	防沫形・器具内	耐水形・器具内	耐水形・器具内	耐水形・器具内

製品タイプ	210Vタイプ
製品外観	
製品型番	FTE4-700-210NF
外形寸法	W218×H85×D46.7mm
重量	1500g
入力電圧(定格)	AC100～240V
入力電圧(範囲)	AC90～264V
入力電流(AC100V)	1700mA
入力電流(AC200V)	850mA
入力容量	170VA
出力電圧	125～210V
出力電流	DC700mA
使用温度範囲	-20～50℃
環境仕様	耐水形・器具内

調光対応 700mA仕様電源

製品タイプ	65Vタイプ	130Vタイプ	250Vタイプ
製品外観			
製品型番	β1-700-65PWMF	β2-700-130PWMF	TEP4-700-250PWMF
外形寸法	W162×H47×D37mm	W143.7×H80×D42mm	W218×H85×D46.7mm
重量	540g	840g	1500g
入力電圧(定格)	AC100～240V	AC100～240V	AC100/200～240V
入力電圧(範囲)	AC90～264V	AC90～264V	AC90～264V
入力電流(AC100V)	550mA	1020mA	1700mA
入力電流(AC200V)	275mA	510mA	995mA
入力容量	55VA	102VA	199VA
出力電圧	30～65V	75～130V	125～210V/125～250V
出力電流	DC175～700mA	DC105～700mA	DC250～700mA
使用温度範囲	-20℃～50℃	-20℃～50℃	-20℃～50℃
環境仕様	耐水形・器具内	耐水形・器具内	防噴流形・器具内

定電流電源・オプション Constant Current type PSU & Option parts

電源ユニット | 定電流 | Options オプション

350mA仕様電源

製品タイプ	NEW 50Vタイプ	62Vタイプ	125Vタイプ
製品外観			
製品型番	FSP18-SZFP(035)G	Fβ05-350-60NF	FEL1-350-125N
外形寸法	W152×H34×D25mm	W119×H48.6×D32mm	W162×H47×D37mm
重量	180g	310g	540g
入力電圧(定格)	AC100/200V	AC100～240V	AC100/200V
入力電圧(範囲)	AC90～240V	AC90～264V	AC90～110V/AC180～220V
入力電流(AC100V)	240mA	270mA	500mA
入力電流(AC200V)	120mA	135mA	250mA
入力容量	24VA	27VA	50VA
出力電圧	15～50V	20～62V	50～125V
出力電流	DC350mA	DC350mA	DC350mA
使用温度範囲	-20℃～50℃	-20℃～50℃	-20℃～50℃
環境仕様	防沫形・器具内	耐水形・器具内	防噴流形・器具内

オプション品

製品名	取付キャップ	TYGA 3D-2 専用取付キャップ	アルミバー
製品外観			
製品型番	F-TA42-CAP	F-TY35D-CAP-A	F-ALB-2
外形寸法	W56.2×H39.8×D8.9mm	W99×H39.8×D13mm	W※ ×H39×D7mm
重量	4g	9g	544g(3800mm時)

※ …ご注文時のご要望により長さは異なります。

オプション品(TYGA 3D-2 BAR用)

製品名	電源ハーネス	末端ハーネス	延長ハーネス
製品外観			
製品型番	F-TY35-AP06	F-TY35-AP07	F-TY35-AP08
外形寸法	電線長160mm ※	電線長60mm ※	電線長1000mm ※
重量	3g	2g	20g

※ …サイズ表記はコネクタ部を含まず。

調光器

製品タイプ	調光器
製品外観	
製品型番	PDC1000S
外形寸法	W71×H121×D51mm
入力電圧	100V
出力負荷	～15A ※
制御信号	PWM
使用場所	屋内

※ …下記配線パターンAの時のみ。

配線パターンA
(調光器を経由して一次側電源を供給)

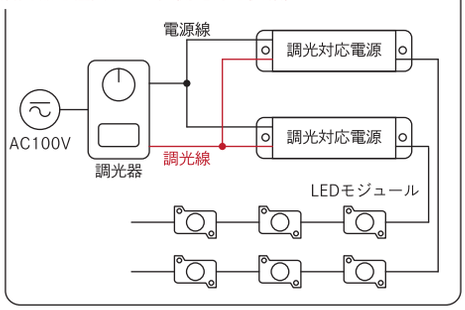

配線パターンB
(調光器と電源の一次側電源を別々にして供給)

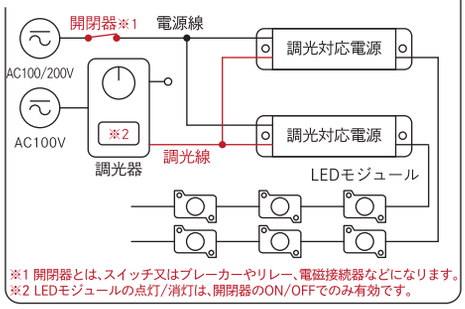

※1 開閉器とは、スイッチ又はブレーカーやリレー、電磁接続器などになります。
※2 LEDモジュールの点灯/消灯は、開閉器のON/OFFでのみ有効です。

※ A、B共に調光器の入力電圧は100V専用になります。
※ 調光線はφ0.9～φ1.2CPEV 相当にて総配線長100m以内。
※ 配線方法は、調光器の取扱説明書に従ってください。

調光器1台当たりの電源接続可能最大台数

配線パターン	A	B
β1-700-65PWMF	27台	50台
β2-700-130PWMF	14台	50台
TEP4-700-250PWMF	8台	50台

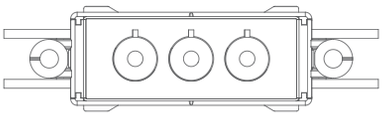

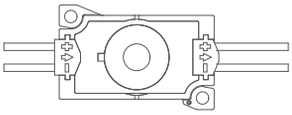

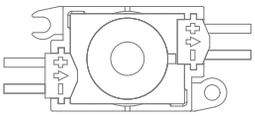

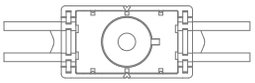

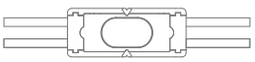

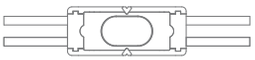

定電圧仕様LED
Constant voltage type LED

TAIKOO 5M-24 タイコー5M-24

モジュール | 定電圧24V | 調光対応 | 推奨看板厚 行灯・文字100～150mm | 推奨ピッチ 深さ÷0.5

取扱説明書

DC24V仕様2Wクラスの高出力モデル

○国産LED使用
○専用アルミバー&取付キャップ（別売）

色見本		
※A品番	8D	8L27
発光色	昼光色	電球色
平均色温度	6500K	2700K
演色評価数	Ra80	

基本仕様

製品型番	F-TA9G-24-(*A)
外形寸法	W75.0×H24.9×D9.7mm
製品線径	AWG18、0.75sq(相当)
重量	20g
製品ピッチ	≒350mm
推奨ピッチ	深さ÷0.5
定格	定電圧 DC24V
消費電力	2.3W
使用温度範囲	-20℃～50℃
環境仕様	防沫形
設計寿命	40,000時間 ※1
備考	器具内専用品
梱包数量	30連結/袋

※1 …全光束が初期光束値の70%となる時間です。設計寿命であり保証値ではありません。

使用電源による接続個数

定格	電源品番	接続個数	最大直列接続数
DC24V	LPF-25-24	1個～9個	9個
	SIP50-24	1個～21個	21個
	FSP90-SZFE-24G	1個～36個	30個
	FSP150-FZFE-24G	1個～61個	30個
調光対応 DC24V	OT 90/100-242/24 DIM P G3	1個～38個	30個
	OT 150/100-242/24 DIM P G3	1個～64個	30個

※ …電源仕様21ページ参照

寸法図

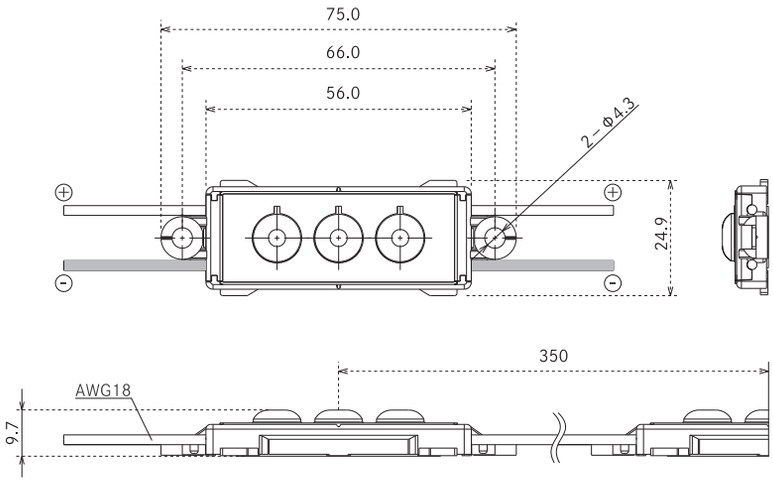

設置についての注意事項は、42ページを参照

TAIKOO 6-24 タイコー6-24

モジュール | 定電圧24V | 調光対応 | 推奨看板厚 行灯・文字：100～120mm | 推奨ピッチ 深さ÷0.5

取扱説明書

DC24V仕様1Wクラスの高拡散レンズモジュール

○チャンネル文字に最適な定電圧仕様1Wモデル
○豊富な色温度ラインナップ
○専用アルミバー&取付キャップ（別売）

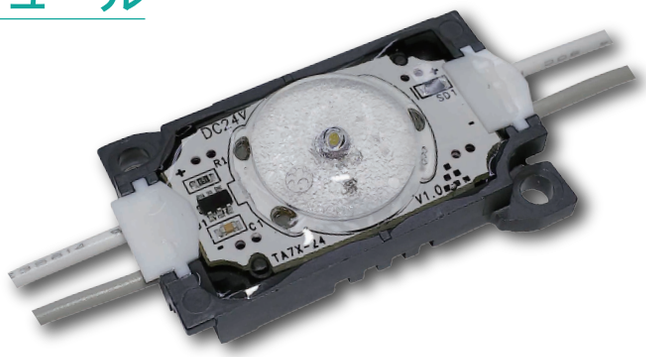

色見本						
※A 品番	8D	8N	8W	8WW	8L30	8L27
発光色	昼光色	昼白色	白色	温白色	電球色	電球色
平均色温度	6500K	5000K	4000K	3500K	3000K	2700K
演色評価数	Ra80					

基本仕様

製品型番	F-TA7X-24-(*A)
外形寸法	W42.4×H27.0×D10.8mm
製品線径	AWG20、0.5sq（相当）
重量	13g
製品ピッチ	≒300mm
推奨ピッチ	深さ÷0.5
定格	定電圧 DC24V
消費電力	1.0W
使用温度範囲	-20℃～50℃
環境仕様	防沫形
設計寿命	40,000時間 ※1
備考	器具内専用品
梱包数量	30連結/袋

※1 …全光束が初期光束値の70%となる時間です。設計寿命であり保証値ではありません。

使用電源による接続個数

定格	電源品番	接続個数	最大直列接続数
DC24V	LPF-25-24	1個～22個	22個
	SIP50-24	1個～50個	30個
	FSP90-SZFE-24G	1個～84個	30個
	FSP150-FZFE-24G	1個～141個	30個
調光対応 DC24V	OT 90/100-242/24 DIM P G3	1個～89個	30個
	OT 150/100-242/24 DIM P G3	1個～148個	30個

※ …電源仕様21ページ参照

寸法図

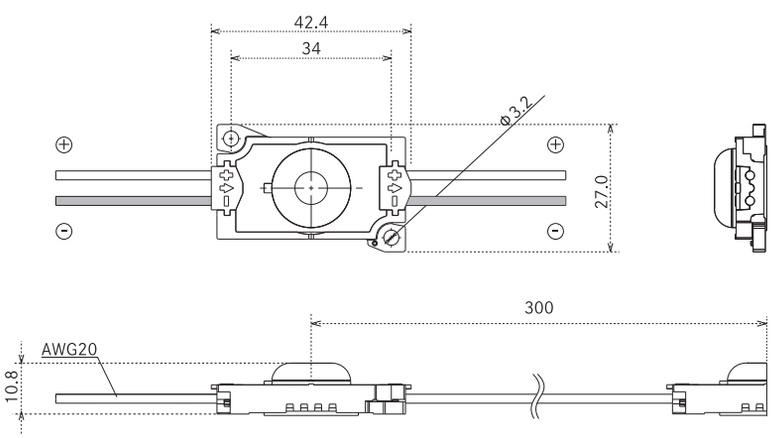

設置についての注意事項は、42ページを参照

TAIKOO mini-24 タイコーミニ24

モジュール | 定電圧24V | 調光対応 | 推奨看板厚 行灯・文字：50～100mm | 推奨ピッチ 深さ÷0.6

取扱説明書

薄型看板用ミドルパワーレンズモジュール

○国産LED使用
○豊富な色温度ラインナップ

色見本								
※A 品番	9D	8K ※1	8D	8N	8W	8WW	8L30	8L27
発光色	昼光色	高色温度	昼光色	昼白色	白色	温白色	電球色	電球色
平均色温度	6500K	7000K以上	6500K	5000K	4000K	3500K	3000K	2700K
演色評価数	Ra90	Ra80						

※1 …8Kは特注品です。

基本仕様

製品型番	F-TM1G-24-(*A)
外形寸法	W40.2×H21.6×D10.6mm
製品線径	AWG20、0.5sq(相当)
重量	9g
製品ピッチ	≒150mm
推奨ピッチ	深さ÷0.6
定格	定電圧 DC24V
消費電力	0.5W
使用温度範囲	-20℃～50℃
環境仕様	防沫形
設計寿命	40,000時間 ※2
備考	器具内専用品
梱包数量	30連結/袋

※2 …全光束が初期光束値の70%となる時間です。設計寿命であり保証値ではありません。

使用電源による接続個数

定格	電源品番	接続個数	最大直列接続数
DC24V	LPF-25-24	1個～46個	46個
	SIP50-24	1個～102個	90個
	FSP90-SZFE-24G	1個～174個	90個
	FSP150-FZFE-24G	1個～291個	90個
調光対応 DC24V	OT 90/100-242/24 DIM P G3	1個～183個	90個
	OT 150/100-242/24 DIM P G3	1個～306個	90個

※ …電源仕様21ページ参照

寸法図

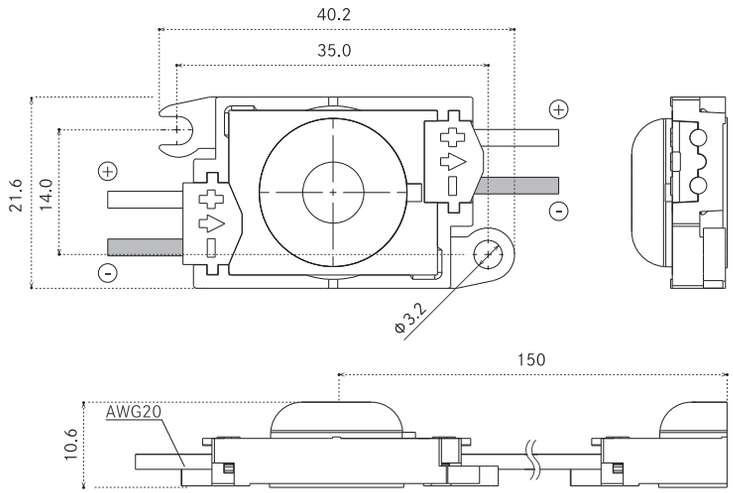

設置についての注意事項は、42ページを参照

TAIKOO nano-24 タイコーナノ24

モジュール | 定電圧24V | 調光対応 | 推奨看板厚 行灯・文字：50～100mm | 推奨ピッチ 深さ÷0.6

取扱説明書

薄型・狭幅看板向けレンズモジュール

○国産LED使用
○薄型行灯・チャンネル文字看板に最適

色見本	
品番	8D
発光色	昼光色
平均色温度	6500K
演色評価数	Ra80

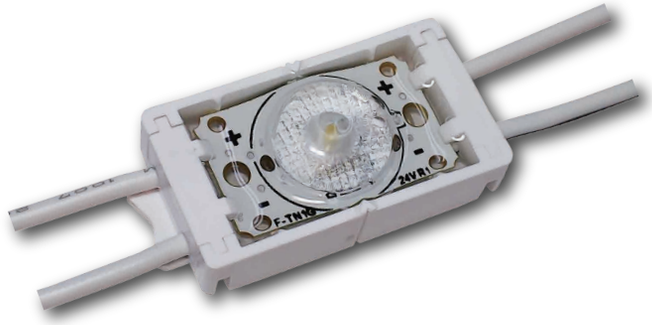

基本仕様

製品型番	F-TN1G-24-8D
外形寸法	W27.0×H14.8×D8.5mm
製品線径	AWG20、0.5sq（相当）
重量	5g
製品ピッチ	≒150mm
推奨ピッチ	深さ÷0.6
定格	定電圧 DC24V
消費電力	0.5W
使用温度範囲	-20℃～50℃
環境仕様	防沫形
設計寿命	40,000時間 ※1
備考	器具内専用品
梱包数量	30連結/袋

※1 …全光束が初期光束値の70%となる時間です。設計寿命であり保証値ではありません。

使用電源による接続個数

定格	電源品番	接続個数	最大直列接続数
DC24V	LPF-25-24	1個～42個	42個
	SIP50-24	1個～95個	60個
	FSP90-SZFE-24G	1個～161個	60個
	FSP150-FZFE-24G	1個～269個	60個
調光対応 DC24V	OT 90/100-242/24 DIM P G3	1個～170個	60個
	OT 150/100-242/24 DIM P G3	1個～284個	60個

※ …電源仕様21ページ参照

寸法図

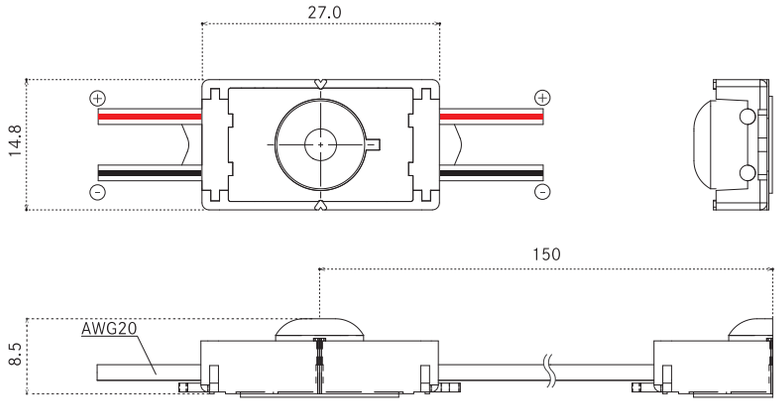

設置についての注意事項は、42ページを参照

TERRA テラ

モジュール | 定電圧24V | 調光対応 | 推奨看板厚 文字：バックライト

取扱説明書

拡散配光により、チャンネル文字のバックライトに最適

○国産LED使用

色見本		
※A 品番	8D	8L27
発光色	昼光色	電球色
平均色温度	6500K	2700K
演色評価数	Ra80	

TERRA 推奨ピッチ
離れ÷0.5～0.6

離れ	ピッチ
50	P80
60	P100
80	P120
150	P120

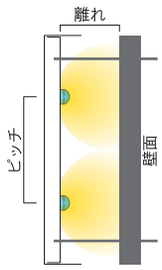

基本仕様

製品型番	F-TR1G-24-(*A)
外形寸法	W25.6×H12.4×D10.4mm
製品線径	AWG22、0.3sq(相当)
重量	3.8g
製品ピッチ	≒150mm
推奨ピッチ	離れ÷0.5～0.6
定格	定電圧 DC24V
消費電力	0.78W
使用温度範囲	-20℃～50℃
環境仕様	防沫形
設計寿命	40,000時間 ※1
備考	器具内専用品
梱包数量	30連結/袋

※1 …全光束が初期光束値の70%となる時間です。設計寿命であり保証値ではありません。

使用電源による接続個数

定格	電源品番	接続個数	最大直列接続数
DC24V	LPF-25-24	1個～29個	29個
	SIP50-24	1個～61個	60個
	FSP90-SZFE-24G	1個～109個	60個
	FSP150-FZFE-24G	1個～182個	60個
調光対応 DC24V	OT 90/100-242/24 DIM P G3	1個～109個	60個
	OT 150/100-242/24 DIM P G3	1個～182個	60個

※ …電源仕様21ページ参照

寸法図

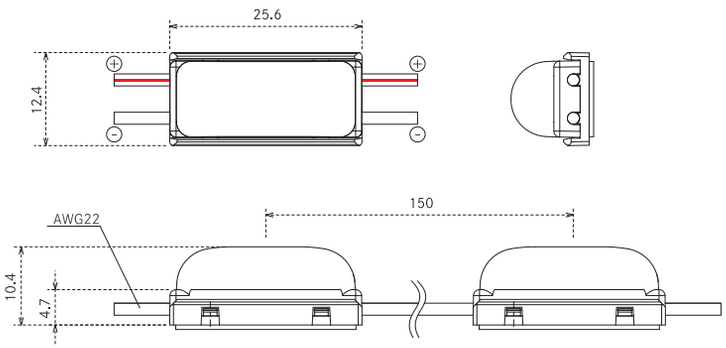

設置についての注意事項は、42ページを参照

TERRA mini テラミニ

モジュール | 定電圧24V | 調光対応 | 推奨看板厚 文字：バックライト

取扱説明書

拡散配光により、チャンネル文字のバックライトに最適

○国産LED使用

色見本		
※A 品番	8D	8L27
発光色	昼光色	電球色
平均色温度	6500K	2700K
演色評価数	Ra80	

TERRAmini 推奨ピッチ
＝離れ

離れ	ピッチ
30	P30
40	P40
50	P50
60	P60

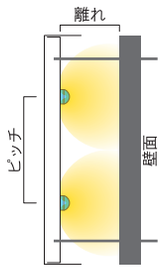

基本仕様

製品型番	F-TRM1G-24-(*A)
外形寸法	W16.0×H8.8×D9.2mm
製品線径	AWG22、0.3sq(相当)
重量	1.8g
製品ピッチ	≒70mm
推奨ピッチ	＝離れ
定格	定電圧 DC24V
消費電力	0.24W
使用温度範囲	-20℃～50℃
環境仕様	防沫形
設計寿命	40,000時間 ※1
備考	器具内専用品
梱包数量	30連結/袋

※1 …全光束が初期光束値の70%となる時間です。設計寿命であり保証値ではありません。

使用電源による接続個数

定格	電源品番	接続個数	最大直列接続数
DC24V	LPF-25-24	1個～84個	84個
	SIP50-24	1個～177個	130個
	FSP90-SZFE-24G	1個～316個	130個
	FSP150-FZFE-24G	1個～527個	130個
調光対応 DC24V	OT 90/100-242/24 DIM P G3	1個～316個	130個
	OT 150/100-242/24 DIM P G3	1個～527個	130個

※ …電源仕様21ページ参照

寸法図

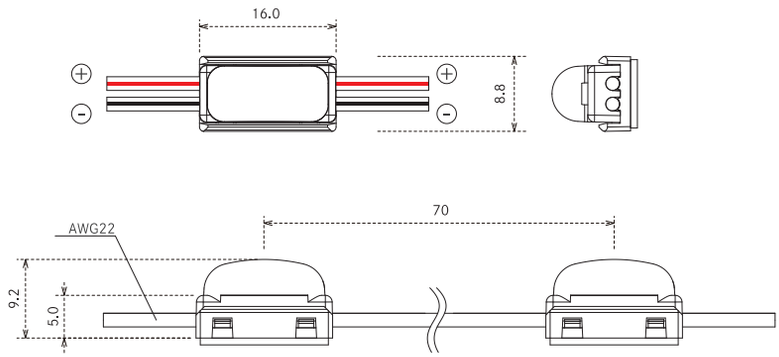

設置についての注意事項は、42ページを参照

SHELL nano-24 シェルナノ24

モジュール | 定電圧24V | 調光対応

推奨看板厚 文字：50～80mm 文字幅10mm程度

推奨ピッチ 深さ-10mm

取扱説明書

薄型・狭幅のチャンネル文字看板向けモジュール

○国産LED使用
○小型チャンネル文字に最適
○豊富な色温度ラインナップ

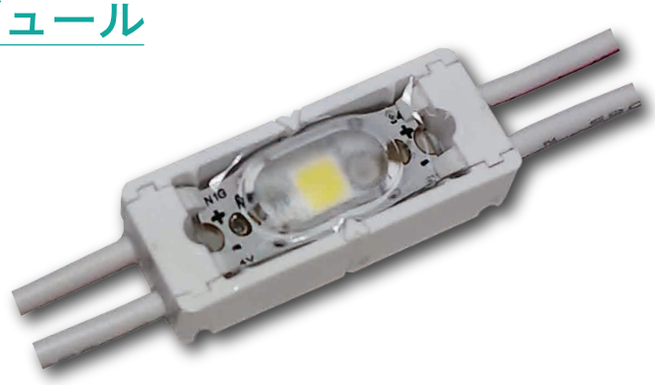

色見本						
※A 品番	8K ※1	8D	8N	8W	8L30	8L27
発光色	高色温度	昼光色	昼白色	白色	電球色	電球色
平均色温度	7000K以上	6500K	5000K	4000K	3000K	2700K
演色評価数	Ra80					

※1 …8Kは特注品です。

基本仕様

製品型番	F-SN1G-24-(*A)
外形寸法	W22.0×H9.0×D6.5mm
製品線径	AWG22、0.3sq(相当)
重量	2.2g
製品ピッチ	≒75mm
推奨ピッチ	深さ−10mm
定格	定電圧 DC24V
消費電力	0.4W
使用温度範囲	-20℃～50℃
環境仕様	防沫形
設計寿命	40,000時間 ※2
備考	器具内専用品
梱包数量	50連結/袋

※2 …全光束が初期光束値の70%となる時間です。設計寿命であり保証値ではありません。

使用電源による接続個数

定格	電源品番	接続個数	最大直列接続数
DC24V	LPF-25-24	1個～56個	56個
	SIP50-24	1個～126個	75個
	FSP90-SZFE-24G	1個～213個	75個
	FSP150-FZFE-24G	1個～356個	75個
調光対応 DC24V	OT 90/100-242/24 DIM P G3	1個～225個	75個
	OT 150/100-242/24 DIM P G3	1個～375個	75個

※ …電源仕様21ページ参照

寸法図

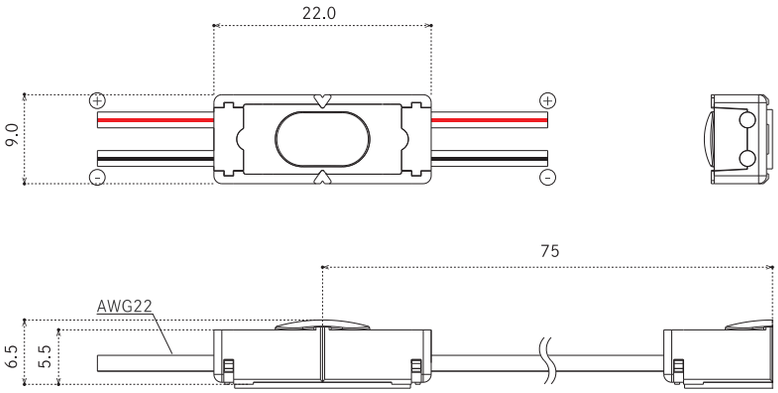

設置についての注意事項は、42ページを参照

SHELL nano-12 シェルナノ12

モジュール | 定電圧12V | 推奨看板厚 文字：50～80mm 文字幅10mm程度 | 推奨ピッチ 深さ-10mm

取扱説明書

狭小文字看板に最適なカラーLEDモジュール

○定電圧12V仕様
○薄型チャンネル文字看板に最適

色見本			
※A 品番	R	G ※1	B
発光色	赤色	緑色	青色
平均色温度	—	—	—

※1 …Gは特注品です。

基本仕様

製品型番	F-SN1H-12-(*A)
外形寸法	W22.0×H9.0×D6.5mm
製品線径	AWG22、0.3sq(相当)
重量	2.2g
製品ピッチ	≒75mm
推奨ピッチ	深さ−10mm
定格	定電圧 DC12V
消費電力	0.4W
使用温度範囲	-20℃～50℃
環境仕様	防沫形
設計寿命	40,000時間 ※2
備考	器具内専用品
梱包数量	50連結/袋

※2 …全光束が初期光束値の70%となる時間です。設計寿命であり保証値ではありません。

使用電源による接続個数

定格	電源品番	接続個数	最大直列接続数
DC12V	FK58-025C012-101	6個～62個	50個
	ELV90-12-7R5	6個～225個	50個

※ …電源仕様21ページ参照

寸法図

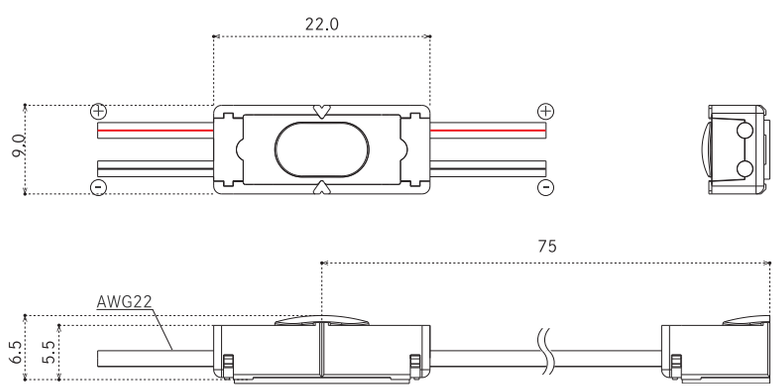

設置についての注意事項は、42ページを参照

定電圧電源・オプション Constant voltage type PSU & Option parts

電源ユニット | 定電圧24/12V | Options オプション

24V仕様電源

製品タイプ	NEW 25Wタイプ	50Wタイプ	NEW 90Wタイプ	150Wタイプ
製品外観				
製品型番	LPF-25-24	SIP50-24	FSP90-SZFE-24G	FSP150-FZFE-24G
外形寸法	W148.0×H32.0×D40.0mm	W600×H22.5×D39.0mm	W211×H48.1×D60.5mm	W269×H42.3×D55.0mm
重量	360g	510g	800g	800g
入力電圧(定格)	AC100/200/242V	AC100/200V	AC100/200V	AC100/200/242V
入力電圧(範囲)	AC90～305V	AC90～110V/AC180～220V	AC90～264V	AC90～264V
入力電流(AC100V)	325mA	610mA	1.06A	1.60A
入力電流(AC200V)	160/140mA	310mA	0.53A	0.85/0.73A
入力容量	31/31/32VA	61/62VA	106/106VA	160/170/175VA
出力電圧	DC24V	DC24V	DC24V	DC24V
出力電流	0～1.05A	～2.1A	～3.75A	～6.25A
使用温度範囲	-20℃～50℃	-10℃～50℃	-20℃～55℃	-20℃～50℃
高温時負荷率(50℃)	90%	100%	100%	100%
環境仕様	防浸形・器具内	防浸形・器具内	防浸形・器具内	防浸形・器具内

調光対応 24V仕様電源

製品タイプ	90Wタイプ	150Wタイプ
製品外観		
製品型番	OT 90/100-242/24 DIM P G3	OT 150/100-242/24 DIM P G3
外形寸法	W202×H53.0×D43.5mm	W217×H53.0×D43.5mm
重量	600g	670g
入力電圧(定格)	AC100/200/242V	AC100/200/242V
入力電圧(範囲)	AC90～266V	AC90～266V
入力電流(AC100V)	1.03A	1.69A
入力電流(AC200V)	0.49/0.42A	0.82/0.69A
入力容量	103/98/102VA	169/164/169VA
出力電圧	DC24V	DC24V
出力電流	～3.75A	～6.25A
使用温度範囲	-25℃～50℃	-25℃～50℃
高温時負荷率(50℃)	100%	100%
環境仕様	耐水形・器具内	耐水形・器具内

12V仕様電源

製品タイプ	25Wタイプ	90Wタイプ
製品外観		
製品型番	K58-025C012-101	ELV90-12-7R5
外形寸法	W100×H30.0×D60.0mm	W253×H45.5×D40.2mm
重量	230g	830g
入力電圧(定格)	AC100/200V	AC100/200V
入力電圧(範囲)	AC90～242V	AC90～305V
入力電流(AC100V)	340mA	1.13A
入力電流(AC200V)	170mA	0.56A
入力容量	34/34VA	113/112VA
出力電圧	DC12V	DC12V
出力電流	0.2～2.08A	0.2～7.5A
使用温度範囲	-10℃～50℃	-20℃～50℃
高温時負荷率(50℃)	100%	100%
環境仕様	防沫形・器具内	耐水形・器具内

定電圧電源・オプション Constant voltage type PSU & Option parts

電源ユニット　定電圧　Options オプション

調光器

製品タイプ	調光器
製品外観	
製品型番	PDC1000S
外形寸法	W71×H121×D51mm
入力電圧	100V
出力負荷	～15A ※右記配線パターンAの時のみ
制御信号	PWM
使用場所	屋内

配線パターンA
（調光器を経由して一次側電源を供給）

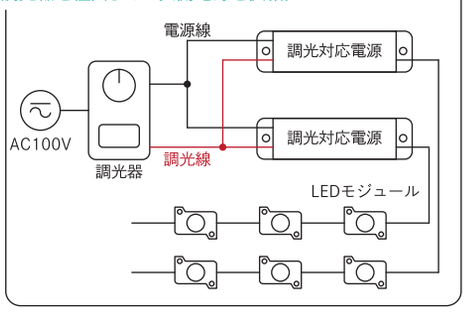

調光器1台当たりの電源接続可能最大台数

配線パターン	A	B
OT 90/100-242/24 DIM P G3	14台	50台
OT 150/100-242/24 DIM P G3	8台	50台

配線パターンB
（調光器と電源の一次側電源を別々にして供給）

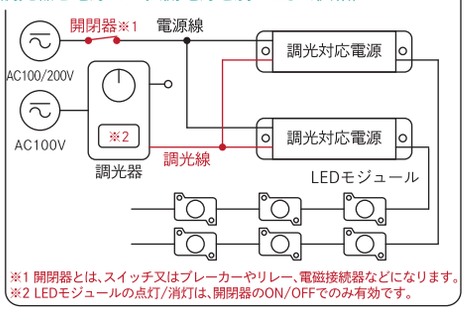

※ A、B共に調光器の入力電圧は100V専用になります。
※ 調光線はφ0.9～φ1.2CPEV 相当にて総配線長100m以内。
※ 配線方法は、調光配線図をご参照ください。

オプション品

製品名	取付キャップ	取付キャップ	アルミバー
製品外観	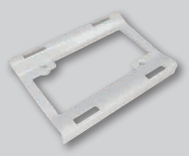		
製品型番	F-TA42-CAP	F-TA5-CAP	F-ALB-2
外形寸法	W56.2×H39.8×D8.9mm	W76.2×H39.8×D8.6mm	W※ ×H39×D7mm
重量	4g	4.5g	544g（3800mm時）

※ …ご注文時のご要望により長さは異なります。

AC100V仕様LED

AC100V type LED

TAIKOO 100-3 タイコー100-3

モジュール | AC100V | サージプロテクター対応（別売）

推奨看板厚 行灯・文字：100～150mm

推奨ピッチ 深さ÷0.5

取扱説明書

AC100Vタイプ高拡散レンズモジュール

○アクリル・FF看板に最適
○豊富な色温度ラインナップ
○専用アルミバー&取付キャップ（別売）

※別売オプション、サージプロテクターの使用を推奨します。（詳しくは40ページ参照）

色見本					
※A 品番	8D	8N	8W	8L30	8L27
発光色	昼光色	昼白色	白色	電球色	電球色
平均色温度	6500K	5000K	4000K	3000K	2700K
演色評価数	Ra80				

基本仕様

製品型番	F-TH3J-100-(*A) -2/
外形寸法	W75.0×H24.9×D11.0mm
製品線径	AWG18、0.75sq（相当）
重量	20g
製品ピッチ	≒400mm
推奨ピッチ	深さ÷0.5
定格	AC100V
消費電力	2.35W
入力容量	2.6VA
使用温度範囲	-20℃～50℃
環境仕様	防沫形
設計寿命	40,000時間 ※1
備考	器具内専用品
梱包数量	30連結/袋

※1 …全光束が初期光束値の70%となる時間です。設計寿命であり保証値ではありません。

最大直列接続数

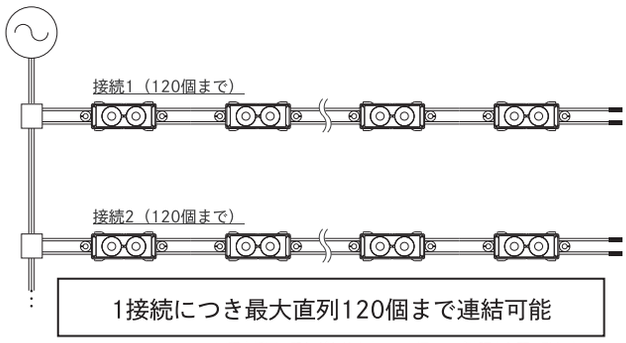

1接続につき最大直列120個まで連結可能

※照度低下の恐れがありますので点灯にてご確認をお願い致します。

寸法図

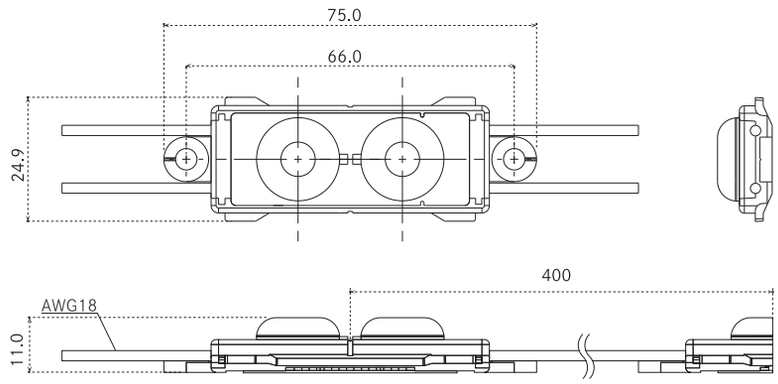

設置についての注意事項は、42ページを参照

TAIKOO mini-100 タイコーミニ-100

モジュール | AC100V | サージプロテクター対応（別売）

推奨看板厚 行灯・文字：50～100mm

推奨ピッチ 深さ÷0.6

取扱説明書

小型・薄型看板用高拡散ミドルパワーレンズモジュール

○薄型行灯・チャンネル文字看板に最適
○豊富な色温度ラインナップ
※別売オプション、サージプロテクターの使用を推奨します。（詳しくは40ページ参照）

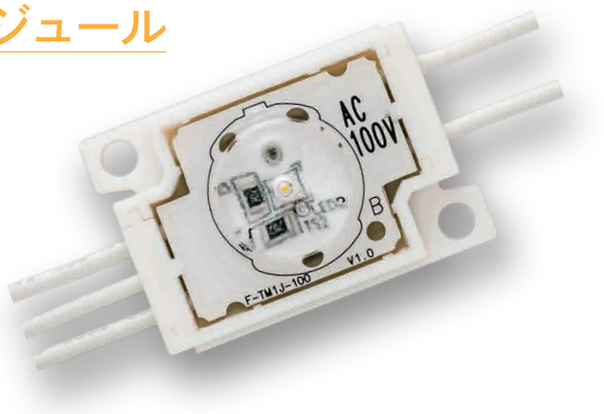

色見本					
※A 品番	8D	8N	8W	8L30	8L27
発光色	昼光色	昼白色	白色	電球色	電球色
平均色温度	6500K	5000K	4000K	3000K	2700K
演色評価数	Ra80				

切断注意

※3本線部分は切断不可

基本仕様

製品型番	F-TM1J-100-(*A) /
外形寸法	W42.0×H28.0×D11.0mm
製品線径	AWG18、0.75sq（相当）
重量	24g（2pcs/set）
製品ピッチ	≒150mm
推奨ピッチ	深さ÷0.6
定格	AC100V
消費電力	1.3W (2pcs/set)
入力容量	1.4VA (2pcs/set)
使用温度範囲	-20℃～50℃
環境仕様	防沫形
設計寿命	40,000時間 ※1
備考	2pcs/set、器具内専用品
梱包数量	30連結/袋

※1 …全光束が初期光束値の70%となる時間です。設計寿命であり保証値ではありません。

最大直列接続数

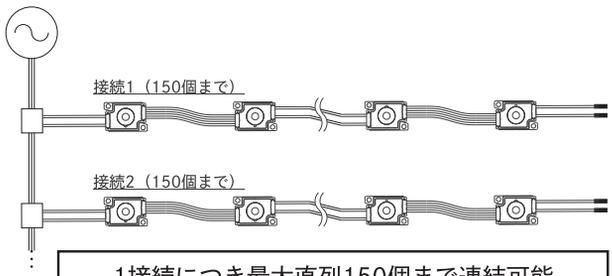

1接続につき最大直列150個まで連結可能
（75セット）

※照度低下の恐れがありますので点灯にてご確認をお願い致します。

寸法図

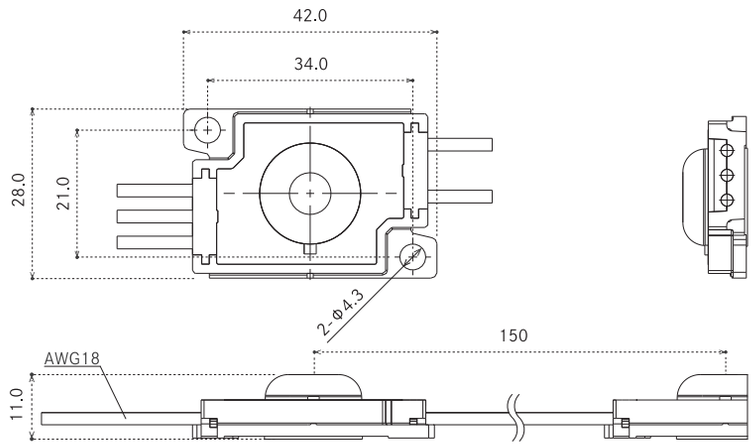

設置についての注意事項は、42ページを参照

SHELL 5-100 シェル5-100

モジュール | AC100V | サージプロテクター対応（別売） | 推奨看板厚 文字：100～150mm | 推奨ピッチ ＝深さ

取扱説明書

AC100Vタイプスタンダードモデル

○高効率設計
○チャンネルサインに最適
○専用アルミバー&取付キャップ（別売）

※別売オプション、サージプロテクターの使用を推奨します。（詳しくは40ページ参照）

色見本		
※A 品番	8D	8L27
発光色	昼光色	電球色
平均色温度	6500K	2700K
演色評価数	Ra80	

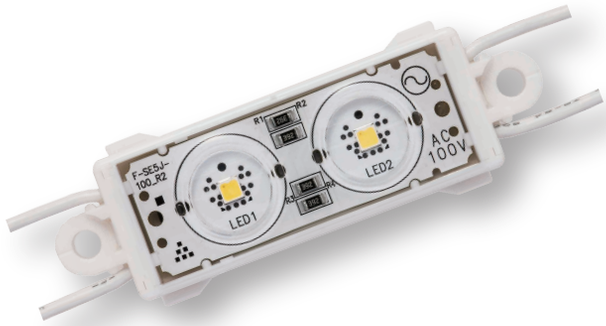

基本仕様

製品型番	F-SE5J-100-(*A)-1/
外形寸法	W75.0×H24.9×D7.9mm
製品線径	AWG18、0.75sq（相当）
重量	14g
製品ピッチ	≒160mm
推奨ピッチ	深さ=推奨ピッチ
定格	AC100V
消費電力	0.66W
入力容量	0.72VA
使用温度範囲	-20℃～50℃
環境仕様	防沫形
設計寿命	40,000時間 ※1
備考	器具内専用品
梱包数量	30連結/袋

※1 …全光束が初期光束値の70%となる時間です。設計寿命であり保証値ではありません。

最大直列接続数

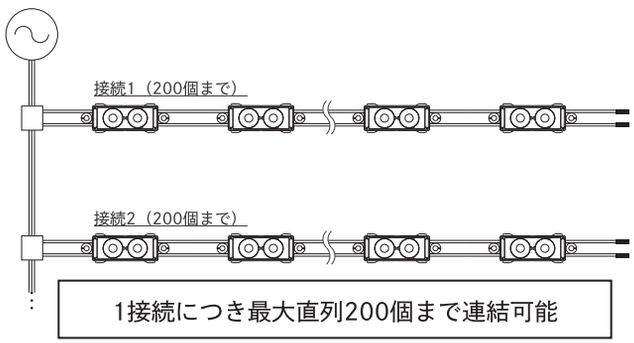

1接続につき最大直列200個まで連結可能

※照度低下の恐れがありますので点灯にてご確認をお願い致します。

設置の注意点

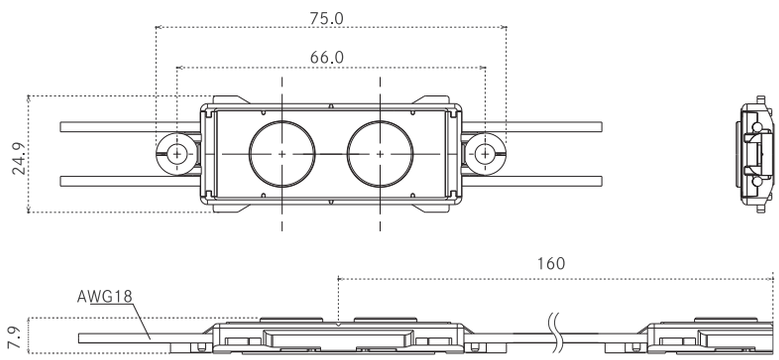

設置についての注意事項は、42ページを参照

製品保証と寿命について・オプション About warranty and life & Option parts

注意事項 | AC100V | Options オプション

製品保証と寿命について

●本製品の取付工事は電気設備基準に従って、有資格者が作業を行ってください。
無資格者の電気工事は法律により禁止されています。

●「AC100V仕様」製品の保証期間は納入後12ヶ月間です。
1日20時間以上点灯する場合の保証期間は半分となります。
ただし、保証期間であっても次の場合には保証の対象外となります。

①取扱い不注意および誤った使用による故障・損傷

②不当な修理および改造等による故障・損傷

③火災・地震・水害・落雷・その他の天災地変・公害等の不可抗力によって生じた故障・損傷

④「取扱説明書」に準じなかったことにより生じた故障・損傷

⑤製品仕様の定格を超える各種サージやノイズ等の電気的影響による故障・破損※1

※1・・・AC100V仕様LEDモジュールのご使用に関する注意
AC100V仕様LEDモジュールはその特性上、安定化電源を使用する製品と比べて、
各種サージ及びノイズ等、想定を超える電気的影響を外部から受けやすい製品となります。
そのため、製品仕様の定格を超えるこれらの不具合につきましては、製品保証の対象外となります。
AC100V仕様LEDモジュールを使用される看板等の設置環境につきましては、サージプロテクタによる耐性強化、
及び、容易にメンテナンスが可能な設置環境(低層階等)での使用を推奨いたします。

●本製品には寿命があります。8～10年経つと、外観に異常がなくても
内部の劣化が進行しています。経過する前にかならず点検・交換を行って下さい。

オプション品

製品名	取付キャップ	アルミバー	サージプロテクター
製品外観			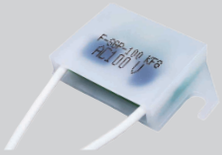
製品型番	F-TA5-CAP	F-ALB-2	F-SGP-100
外形寸法	W76.2×H39.8×D8.6mm	W※ ×H39×D7mm	W37.0×H22.0×D10.0mm
重量	4.5g	544g(3800mm時)	11g

※ …ご注文時のご要望により長さは異なります。

※製品詳細40ページ参照

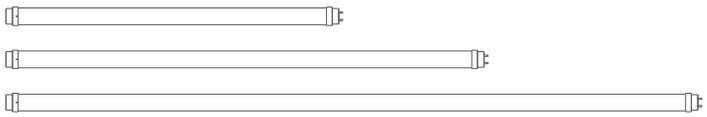

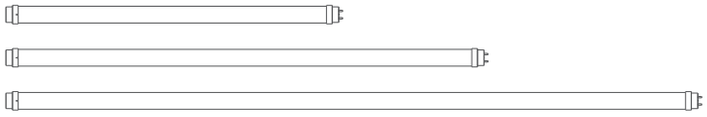

直管型LED
Tube type LED

DELICIA TUBE 1 デリーシアチューブ1

直管型 | 定電流 | 専用電源 | 推奨看板厚 行灯：250mm以上

取扱説明書

大型看板に最適なスタンダードタイプ

○サイン用途専用のLEDチューブ
○専用ソケットによる高い耐水性能
○豊富なホルダーのバリエーションで、蛍光灯同等のメンテナンス性を実現

色見本		
※A 品番	8K ※1	8D
発光色	高色温度	昼光色
平均色温度	7600K	6500K
演色評価数	Ra80	

※1 …8Kは特注品です。

基本仕様

製品型番	F-DT1E-35060-(※A)	F-DT1E-35090-(*A)	F-DT1E-35120-(*A)
外形寸法	W580×Φ32.0mm	W830×Φ32.0mm	W1198×Φ32.0mm
寸法名称	20形	32形	40形
重量	160g	230g	325g
定格	AC100V/200V(ホルダー内蔵専用電源)		
消費電力 ※2	7.5W	11.3W	15W
使用温度範囲	-20℃～50℃		
環境仕様	防沫形		
設計寿命	40,000時間 ※3		
備考	器具内専用品、ホルダー組合せ品		
梱包数量	10本/箱		

※2 …ランプ単体の消費電力であり、ホルダーの消費電力は含まれません。
※3 …全光束が初期光束値の70%となる時間です。設計寿命であり保証値ではありません。

対応ホルダー

ホルダー型		T型ホルダー	板型ホルダー
20形	製品型番	F-DT1-06TS-H	F-DT1-06PS-H
	外形寸法	W619×H78.2×D44mm	W619×H56×D99.5mm
	重量	400g	
32形	製品型番	F-DT1-09TS-H	—
	外形寸法	W867×H78.2×D44mm	—
	重量	500g	—
40形	製品型番	F-DT1-12TS-H	F-DT1-12PS-H
	外形寸法	W1237×H78.2×D44mm	W1237×H56×D99.5mm
	重量	600g	

※ …ホルダー仕様31ページ参照

寸法図

DELICIA TUBE 1 20形 (F-DT1E-35060)

DELICIA TUBE 1 32形 (F-DT1E-35090)

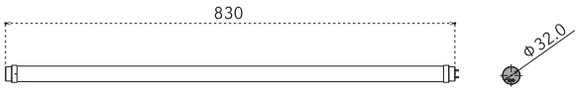

DELICIA TUBE 1 40形 (F-DT1E-35120)

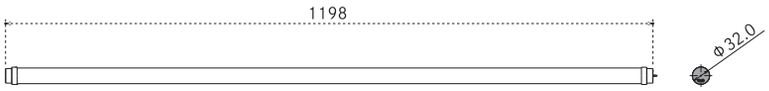

設置についての注意事項は、42ページを参照

DELICIA TUBE 2 デリーシアチューブ2

直管型 | 定電流 | 専用電源 | 推奨看板厚 両面：500mm以上

取扱説明書

大型の両面看板に最適

○サイン用途専用のLEDチューブ
○専用ソケットによる高い耐水性能
○豊富なホルダーのバリエーションで、蛍光灯同等のメンテナンス性を実現

色見本		
※A 品番	8K ※1	8D
発光色	高色温度	昼光色
平均色温度	7600K	6500K
演色評価数	Ra80	

※1 …8Kは特注品です。

基本仕様

製品型番	F-DT2E-70060-(※A)	F-DT2E-70090-(*A)	F-DT2E-70120-(*A)
外形寸法	W580×Φ32.0mm	W830×Φ32.0mm	W1198×Φ32.0mm
寸法名称	20形	32形	40形
重量	235g	265g	475g
定格	AC100V/200V(ホルダー内蔵専用電源)		
消費電力 ※2	13.5W	20.3W	27W
使用温度範囲	-20℃～50℃		
環境仕様	防沫形		
設計寿命	40,000時間 ※3		
備考	器具内専用品、ホルダー組合せ品		
梱包数量	10本/箱		

※2 …ランプ単体の消費電力であり、ホルダーの消費電力は含まれません。
※3 …全光束が初期光束値の70%となる時間です。設計寿命であり保証値ではありません。

対応ホルダー

ホルダー型		T型ホルダー	L型ホルダー
20形	製品型番	F-DT-7006TS-H	F-DT-7006LS-H
	外形寸法	W619×H78.2×D44mm	W619×H95.1×D44mm
	重量	400g	
32形	製品型番	F-DT-7009TS-H	F-DT-7009LS-H
	外形寸法	W867×H78.2×D44mm	W867×H95.1×D44mm
	重量	500g	
40形	製品型番	F-DT-7012TS-H	F-DT-7012LS-H
	外形寸法	W1237×H78.2×D44mm	W1237×H95.1×D44mm
	重量	600g	

※ …ホルダー仕様31ページ参照

寸法図

DELICIA TUBE 2 20形 (F-DT2E-70060)

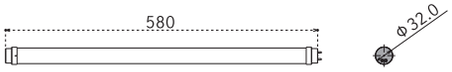

DELICIA TUBE 2 32形 (F-DT2E-70090)

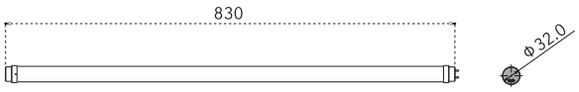

DELICIA TUBE 2 40形 (F-DT2E-70120)

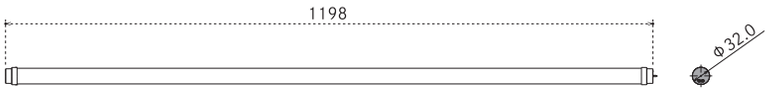

設置についての注意事項は、42ページを参照

ホルダー仕様一覧 Tube type LED Holder options

直管型 | Options オプション | 専用電源

基本仕様

製品名		DELICIA TUBE 1		DELICIA TUBE 2	
サイズ	ホルダー型	T型ホルダー	板型ホルダー	T型ホルダー	L型ホルダー
20形：600mm	製品型番	F-DT1-06TS-H	F-DT1-06PS-H	F-DT-7006TS-H	F-DT-7006LS-H
	外形寸法	W619×H78.2×D44mm	W619×H56×D99.5mm	W619×H78.2×D44mm	W619×H95.1×D44mm
	重量	400g			
32形：900mm	製品型番	F-DT1-09TS-H	—	F-DT-7009TS-H	F-DT-7009LS-H
	外形寸法	W867×H78.2×D44mm	—	W867×H78.2×D44mm	W867×H95.1×D44mm
	重量	500g	—	500g	
40形：1200mm	製品型番	F-DT1-12TS-H	F-DT1-12PS-H	F-DT-7012TS-H	F-DT-7012LS-H
	外形寸法	W1237×H78.2×D44mm	W1237×H56×D99.5mm	W1237×H78.2×D44mm	W1237×H95.1×D44mm
	重量	600g			
使用電源		FSP18-SZFP(035)G ×1台		FSP27-SZFP(070)G ×1台	

寸法図

T型ホルダー DELICIA TUBE 1 / 2

20形600mm

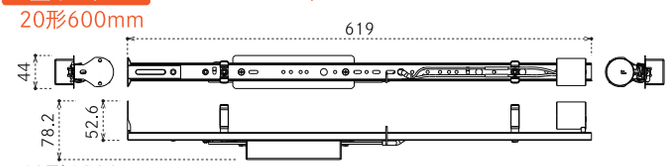

32形900mm

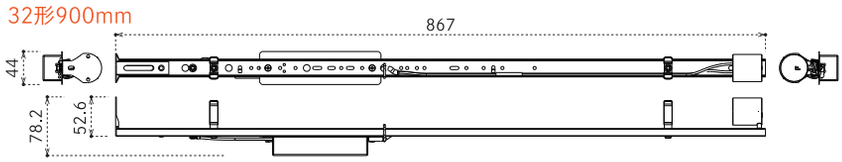

40形1200mm

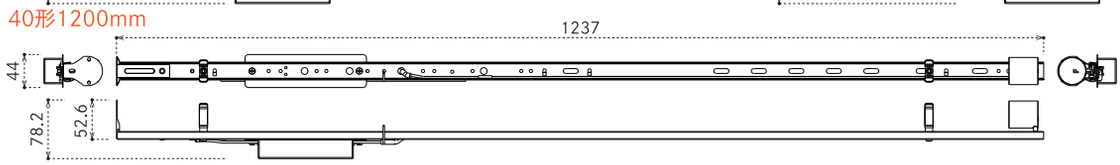

板型ホルダー DELICIA TUBE 1

20形600mm

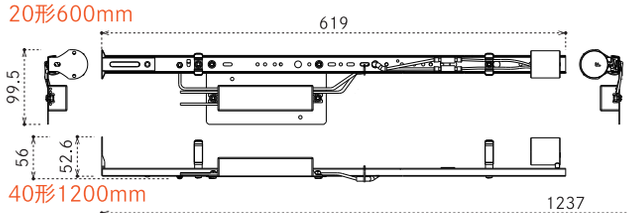

40形1200mm

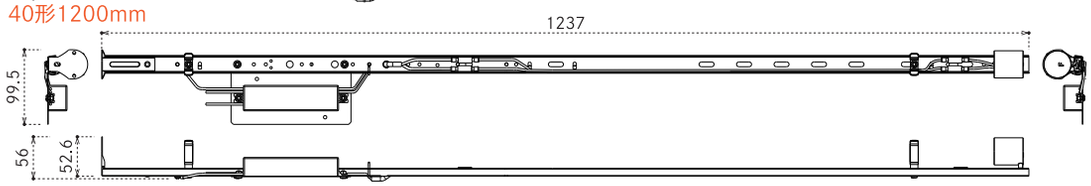

L型ホルダー DELICIA TUBE 2

20形600mm

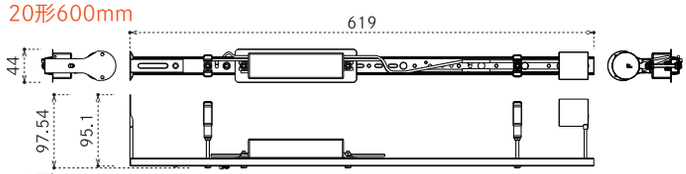

32形900mm

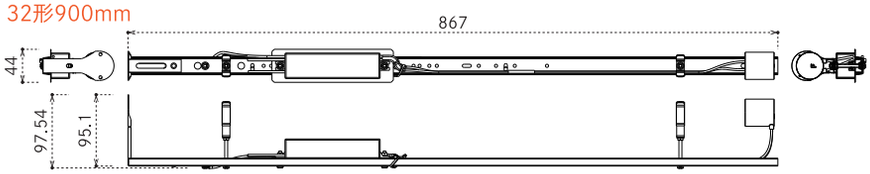

40形1200mm

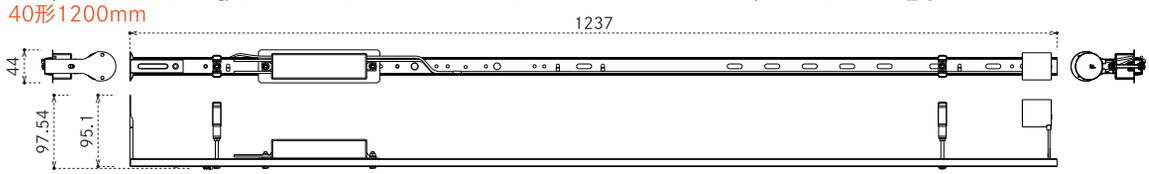

屋外照明器具
Outdoor Lighting

NILE 4 ナイル4

屋外照明 | AC100/200V | 適合製品 | 推奨看板 パネル看板 | 照射距離 下方向へ 1000mm以下

取扱説明書

突き出し距離を削減したパネル看板用LED照明

○駐車場の小型パネルサインに最適
○従来投光器型に比べ突出し距離の大幅な削減
○電気用品安全法適合製品

色見本	
品番	8D
発光色	昼光色
平均色温度	6500K
演色評価数	Ra80

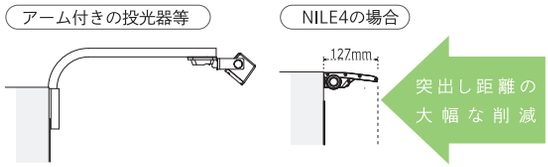

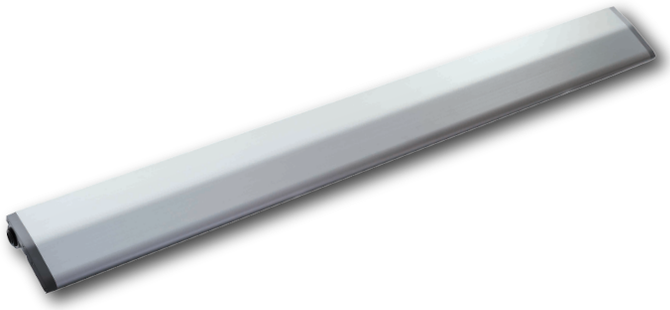

基本仕様

製品型番	F-NI4E-35060-8D-A	F-NI4E-70120-8D-A	F-NI4E-70180-8D-A
外形寸法	W596×H39×D127mm	W1196×H39×D127mm	W1796×H39×D127mm
重量	1.5kg	2.9kg	4.1kg
定格	AC100V/200V		
消費電力	8.7W	15.5W	22.3W
入力容量	9.6VA	17VA	23VA
使用温度範囲	-20℃～50℃		
環境仕様	防雨形(光源部下向き設置限定)		
設計寿命	40,000時間 ※1		
備考	電気用品安全法適合(PSE)		
梱包数量	1台		

※1 …全光束が初期光束値の70%となる時間です。設計寿命であり保証値ではありません。

照度分布図

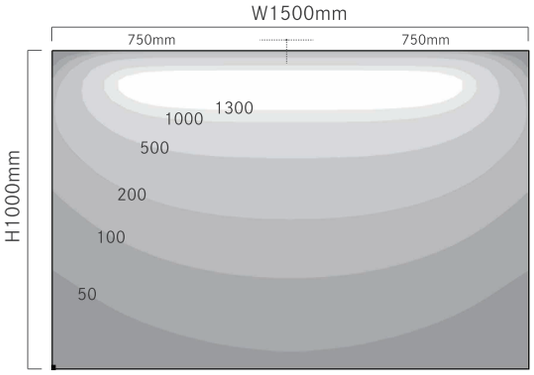

取付台数：W1200×1台

寸法図

F-NI4E-35060-8D

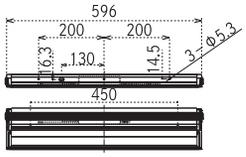

F-NI4E-70120-8D

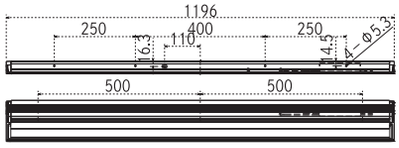

F-NI4E-70180-8D

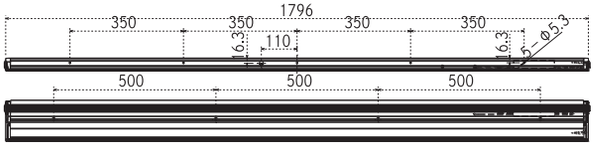

設置についての注意事項は、42ページを参照

新製品 NILE 4 MIDDLE ナイル4ミドル

屋外照明 | AC100/200V | 適合製品 | 推奨看板 パネル看板 | 照射距離 下方向へ 2000mm以下

取扱説明書

看板が色鮮やかに発色するミドルパワーモデル

○看板が美しく発色する、演色性Ra90を搭載
○従来投光器型に比べ突出し距離の大幅な削減
○電気用品安全法適合製品

色見本	
品番	9D
発光色	昼光色
平均色温度	6500K
演色評価数	Ra90

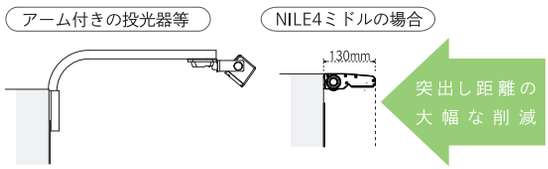

基本仕様

製品型番	FB-NL4MD-01L06-9D	FB-NL4MD-01L12-9D	FB-NL4MD-01L18-9D
外形寸法	W596×H42×D130mm	W1196×H42×D130mm	W1796×H42×D130mm
重量	1.6kg	3.0kg	4.4kg
定格	AC100V/200V		
消費電力	15.0W	28.5/28.0W	43.6/43.3W
入力容量	15/16VA	29/28VA	44VA
使用温度範囲	-20℃～50℃		
環境仕様	防雨形(光源部下向き設置限定)		
設計寿命	40,000時間 ※1		
備考	電気用品安全法適合(PSE)		
梱包数量	1台		

※1 …全光束が初期光束値の70%となる時間です。設計寿命であり保証値ではありません。

照度分布図

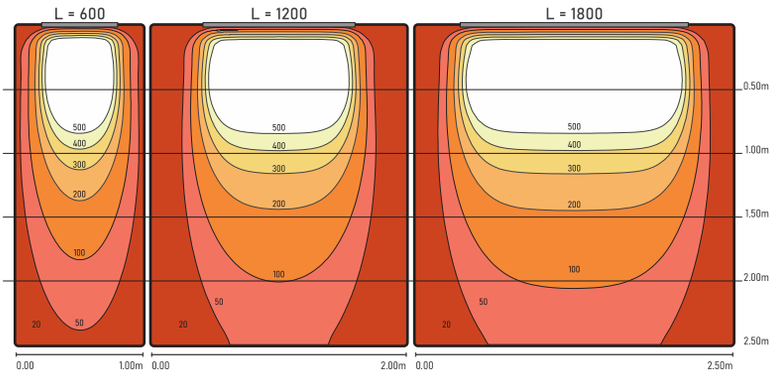

寸法図

FB-NL4MD-01L06-9D

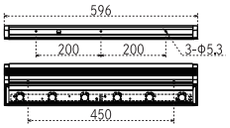

FB-NL4MD-01L12-9D

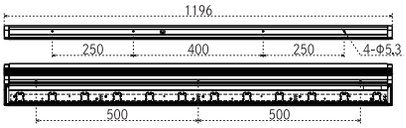

FB-NL4MD-01L18-9D

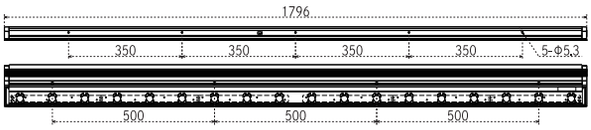

設置についての注意事項は、42ページを参照

加工・組込製品
Processing and embedded products

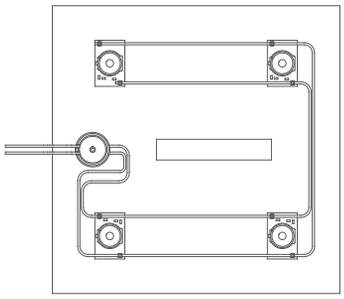

SUKURUTO-24

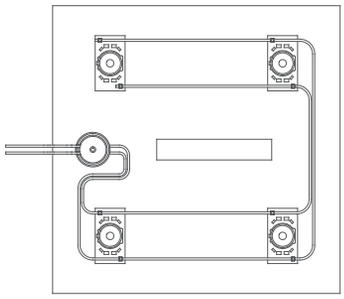

SUKURUTO-100

SUKURUTO
スクルト
機能性フィルム ＋ LED光源 ＋ アルミ複合板

看板厚30～60mm対応、薄型看板や照明の面発光に最適
※有効D寸（詳しくは次ページの※1へ）

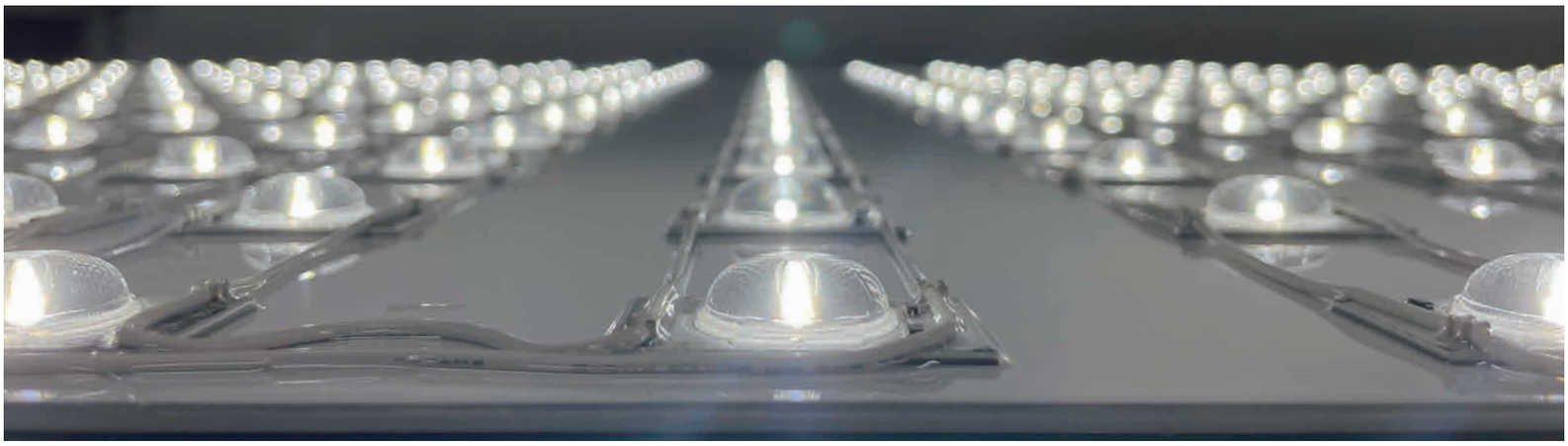

LED光源＋アルミ複合板を機能性フィルムにより封止（製品化）

「スクルト」は、LED光源＋アルミ複合板を機能性フィルムで封止する新しい加工製品です。凹凸の無いフラットな形状は影を作らないため**薄型内照光源に**最適です。
また、**防沫・防塵仕様**のため屋内外の薄型内照光源としてご使用いただけます。
LED製品をアルミ複合板などに**組み付ける作業や、配線処理が不要**となり、作業不具合の低減と生産効率・施工性・メンテナンス性を高めます。

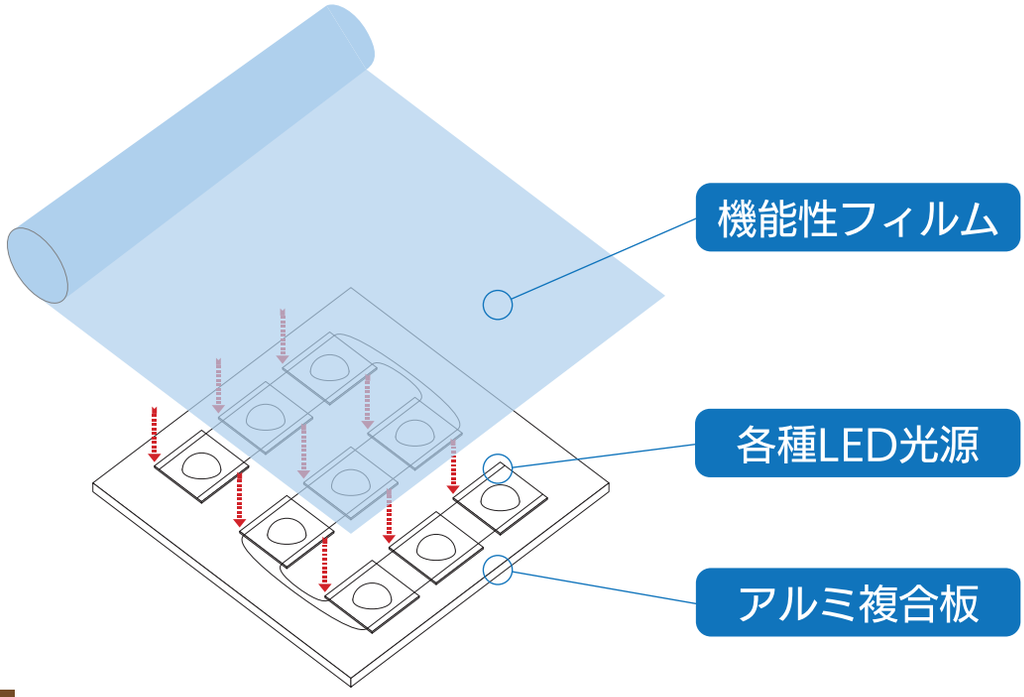

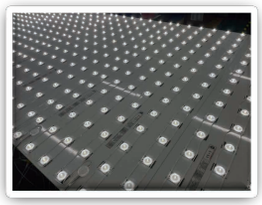

新製品 SUKURUTO-24/100 スクルト-24/100

加工・組込製品 | 定電圧24V | AC100V | 調光対応 ※24Vのみ

推奨看板厚 行灯：有効D寸 30～60mm

推奨ピッチ 有効D寸÷0.5～0.45 ※1…詳細は下記拡大図へ

薄型看板、ファブリックなどの薄型面発光に最適

○屋外対応、薄型内照光源
○24V仕様と100V仕様をラインナップ

色見本						
※A 品番	8D	8N	8W	8WW	8L30	8L27
24Vラインナップ	●	●	特注	特注	特注	●
100Vラインナップ	●	特注	特注	特注	特注	特注
発光色	昼光色	昼白色	白色	温白色	電球色	電球色
平均色温度	6500K	5000K	4000K	3500K	3000K	2700K
演色評価数	Ra80					

※1…拡大図

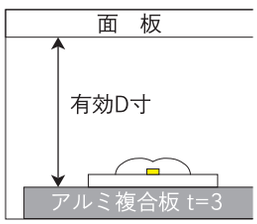

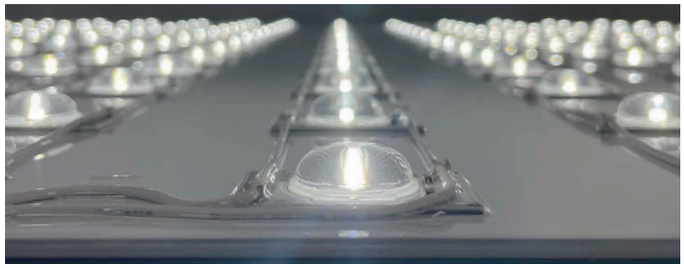

基本仕様

製品型番	F-SK1G-24-(*A)	F-SK1J-100-(*A)
製品寸法	ご指定寸法(製品単体最大1200×500mmまで)×高さ12.5mm	
ベースプレート	アルミ複合板(t=3mm)	
電源線径線長	AWG18、0.75sq(相当)／1.0m	
定格	定電圧24V	AC100V
消費電力 ※4	0.5W	1.0W
使用温度範囲	-20℃～50℃	
環境仕様	防沫形相当	
設計寿命	40,000時間 ※5	
備考	器具内専用品	

※4 …LEDモジュール1個分。
※5 …全光束が初期光束値の70%となる時間です。設計寿命であり保証値ではありません。

寸法図

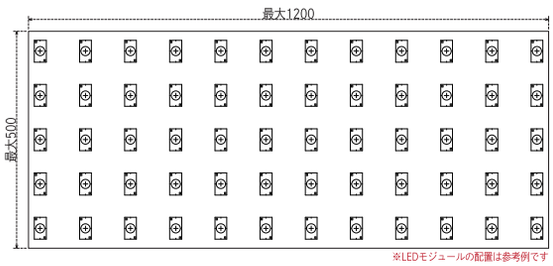

※LEDモジュールの配置は参考例です

基本構成

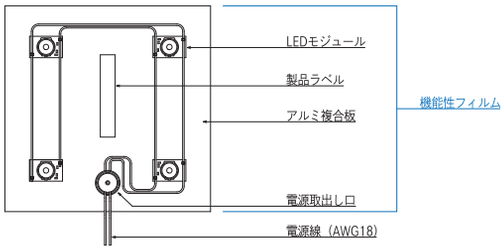

設置の注意点

STEP-1 **スクルトを筐体に組み込み。**

⇒穴あけ・ビス止め加工をする場合、右図の赤斜線エリア
（アルミ複合板上の部品から15mm以上離隔エリア）にて加工可能です。
⇒分割仕様の場合、製作図面の相番通りに施工願います。

加工可能なエリア

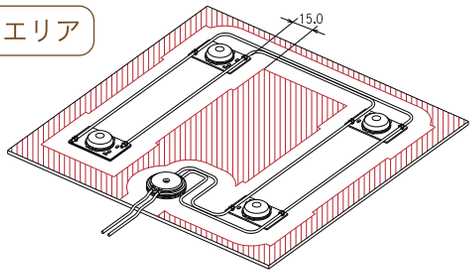

STEP-2 **電源容量に応じてスクルトと電源を接続して施工完了です。**

※24V仕様については、電源線の極性にご注意ください。

ご注文までの流れ

仕様確認

⇒①筐体寸法(W×H×有効D寸)と台数。
②アルミ複合板の寸法。
③面板の種類(FF・アクリル・ファブリック等)。
④光源仕様(24Vor100V、色温度)。
⑤アルミ複合板の外周など部品配置不可エリアの有無。

※スクルト製品の外形寸法について
・スクルト製品は、アルミ複合板3tを使用しております。
・スクルト製品単体の最大加工サイズは、1200×500mmとなります。
（このサイズを超える場合は、分割でのご提案となります）

お見積り

ご発注～納品まで

⇒①弊社より製作図面を提出。
②図面承認後に製作開始。
③納品となります。

制作事例

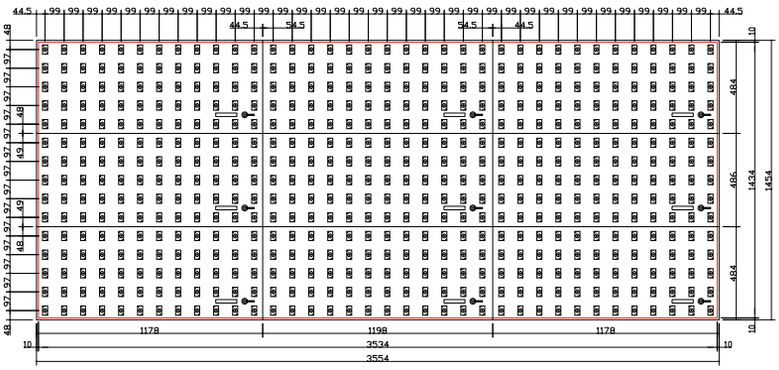

特殊用途製品
Other Products

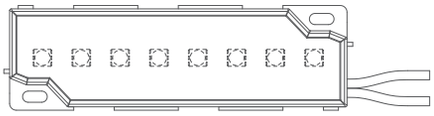

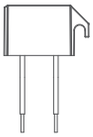

LAIKA 2
ライカ2

Others 特殊用途 | AC100V | サージプロテクター対応（別売） | 適合製品

○常夜灯、足元灯、表示灯に最適
○電気用品安全法適合製品

色見本		
※A 品番	8D ※1	8L
発光色	昼光色	電球色
平均色温度	6500K	2700K

演色評価数 Ra80

※1 …8Dは特注品です。中心色温度は他の製品と異なります。

基本仕様

製品型番	F-LA2-100-(*A)-B
外形寸法	W103.4×H31.0×D10.8mm
製品線径	0.75sq
重量	42g
製品ピッチ	100mm
定格	AC100V
消費電力	1.8W
使用温度範囲	-20℃～50℃
環境仕様	防沫形
設計寿命	40,000時間 ※2
備考	電気用品安全法適合、過電流防止機能付き、表示灯用（器具内用）
梱包数量	36個/箱

※2 …全光束が初期光束値の70%となる時間です。設計寿命であり保証値ではありません。

寸法図

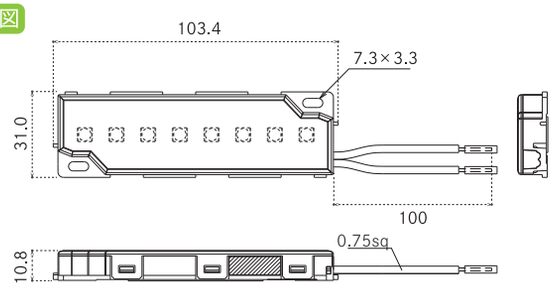

製品資料ダウンロード

取扱説明書 LAIKA 2

データは「PDF」形式です。閲覧ソフトをご用意ください。
（Adobe Acrobat Reader など）
※インターネットを利用しますので、通信量にご注意ください。

LINE BAR
ラインバー

Others 特殊用途 | 定電圧12V

○幅5mm
○導光板及び各種光源部材として最適
○45mm毎にカット可能

色見本		
※A 品番	8D	8N
発光色	昼光色	昼白色
平均色温度	6500K	5000K

演色評価数 Ra80

基本仕様

製品型番	F-LB11-12-(*A)
外形寸法	W450.0×H5.0×D1.75mm
重量	8g
LEDピッチ	15mm
定格	定電圧 DC12V
消費電力	4.8W
使用温度範囲	-20℃～50℃
環境仕様	屋内仕様
設計寿命	40,000時間 ※1
備考	器具内専用品、加工対応、その他発光色別途相談

※1 …全光束が初期光束値の70%となる時間です。設計寿命であり保証値ではありません。

最大接続長は、450mm×2本まで。

寸法図

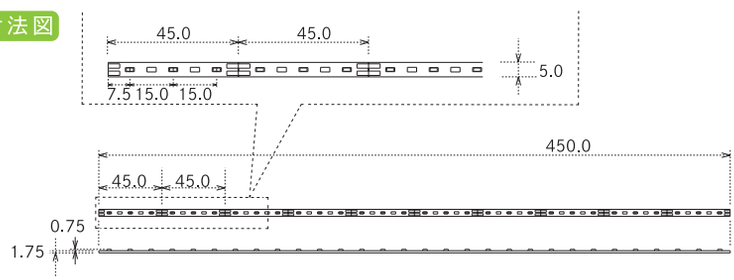

製品資料ダウンロード

承認図 LINE BAR

データは「PDF」形式です。閲覧ソフトをご用意ください。
（Adobe Acrobat Reader など）
※インターネットを利用しますので、通信量にご注意ください。

Surge Protector 100
サージプロテクター100

Others
特殊用途

AC100V

サージ電圧を吸収してLEDモジュールのダメージを低減

○看板用AC100Vモジュールに特化した2線式（L-N間）サージプロテクタ
○内蔵LED(白色)の点灯状態により、交換時期を確認可能
○耐雷サージ性IEC61000-4-5 レベル4
※直撃雷によるサージからはダメージを低減できません。

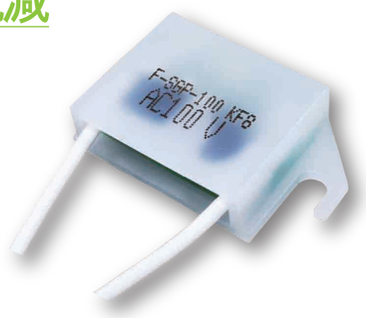

基本仕様

製品型番	F-SGP-100
外形寸法	W37.0×H22.0×D10.0mm
製品線径	AWG18 (0.75sq)
重量	11g
配線長さ	130mm
定格	AC100V
動作開始電圧	155V(実効値)
耐雷サージ性	IEC61000-4-5 レベル4
使用温度範囲	-20℃～50℃
環境仕様	防雨形(配線部下向き設置限定)
ケース材質	ポリカーボネート
備考	器具内専用品

寸法図

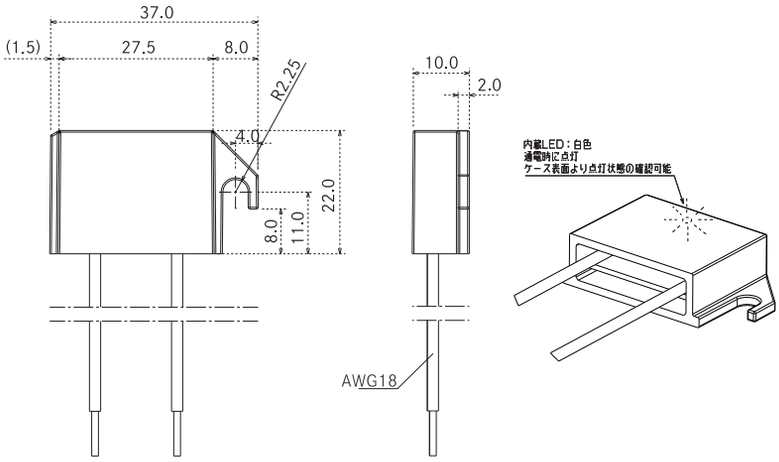

設置の注意点

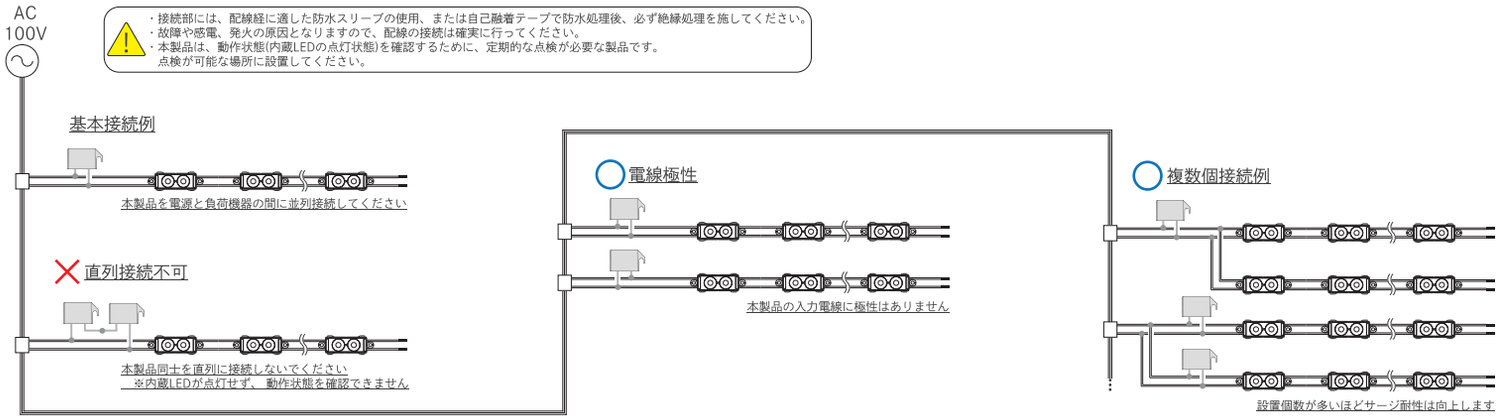

適合製品

TAIKOO 100-3	TAIKOO mini-100	SHELL 5-100	LAIKA 2
	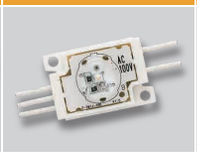		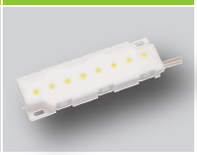

製品資料ダウンロード

取扱説明書
Surge Protector

データは「PDF」形式です。閲覧ソフトをご用意ください。
（Adobe Acrobat Reader など）
※インターネットを利用しますので、通信量にご注意ください。

製品仕様一覧
Product spec list

名称	製品型番		発光色	色温度(K)	特注	Ra	外形寸法(mm) W	H	D	線径	重量	ピッチ(mm)	定格	消費電力(W)	使用温度(度)	環境仕様	設計寿命(時間) ※1	梱包数量
NEW TAIKOO 4D	FA-TA4D-01S	7K	高色温度	7500		70	42.4	27.0	10.8	AWG20	15g	450	DC350 / 700mA	1.0 / 2.0	-20～50	防沫形	40,000	30連結 /袋
		9D	昼光色	6500		90												
		8D				80												
		8N	昼白色	5000														
		8W	白色	4000														
		8WW	温白色	3500														
		8L30	電球色	3000														
		8L27		2700														
		R	赤色	—		—							DC350mA	0.8				
TAIKOO 4C	F-TA76-700	7D-C	昼光色	6500		70	42.4	27.0	10.8	AWG20	15g	450	DC350 / 700mA	1.0 / 2.0	-20～50	防沫形	40,000	30連結 /袋
TAIKOO PLUS	F-TP16-700	7D	昼光色	6500		70	67.0	48.0	11.0	AWG18	40g	800	DC700mA	6.0	-20～50	防沫形	40,000	10連結 /袋
NEW TYGA 3D-2 BAR	FA-TY3DB-02L02	8D	昼光色	6500		80	199.6 ※2	37.5	17.5	AWG22	96g	—	DC350 / 700mA	4.0 / 8.0	-20～50	防沫形	40,000	1本
	FA-TY3DB-02L03						299.6 ※2				141g			6.0 / 12.0				
NEW TYGA 3D-2	FA-TY3D-02S	8D	昼光色	6500		80	99.6 ※2	27.0	16.3	AWG22	24.5g	140	DC350 / 700mA	2.0 / 4.0	-20～50	防沫形	40,000	15連結 /袋
TYGA 4S	F-TY42-700	7D	昼光色	6500		70	45.3	27.0	16.0	AWG22	16g	450	DC350 / 700mA	1.0 / 2.0	-20～50	防沫形	40,000	30連結 /箱
TAIKOO 5M-24	F-TA9G-24	8D	昼光色	6500		80	75.0	24.9	9.7	AWG18	20g	350	DC24V	2.3	-20～50	防沫形	40,000	30連結 /袋
		8L27	電球色	2700														
TAIKOO 6-24	F-TA7X-24	8D	昼光色	6500		80	42.4	27.0	10.8	AWG20	13g	300	DC24V	1.0	-20～50	防沫形	40,000	30連結 /袋
		8N	昼白色	5000														
		8W	白色	4000														
		8WW	温白色	3500														
		8L30	電球色	3000														
		8L27		2700														
TAIKOO mini-24	F-TM1G-24	9D	昼光色	6500		90	40.2	21.6	10.6	AWG20	9g	150	DC24V	0.5	-20～50	防沫形	40,000	30連結 /袋
		8K	高色温度	7000以上	●	80												
		8D	昼光色	6500														
		8N	昼白色	5000														
		8W	白色	4000														
		8WW	温白色	3500														
		8L30	電球色	3000														
		8L27		2700														
TAIKOO nano-24	F-TN1G-24	8D	昼光色	6500		80	27.0	14.8	8.5	AWG20	5g	150	DC24V	0.5	-20～50	防沫形	40,000	30連結 /袋
TERRA	F-TR1G-24	8D	昼光色	6500		80	25.6	12.4	10.4	AWG22	3.8g	150	DC24V	0.78	-20～50	防沫形	40,000	30連結 /袋
		8L27	電球色	2700														
TERRA mini	F-TRM1G-24	8D	昼光色	6500		80	16.0	8.8	9.2	AWG22	1.8g	70	DC24V	0.24	-20～50	防沫形	40,000	30連結 /袋
		8L27	電球色	2700														
SHELL nano-24	F-SN1G-24	8K	高色温度	7000以上	●	80	22.0	9.0	6.5	AWG22	2.2g	75	DC24V	0.4	-20～50	防沫形	40,000	50連結 /袋
		8D	昼光色	6500														
		8N	昼白色	5000														
		8W	白色	4000														
		8L30	電球色	3000														
		8L27		2700														
SHELL nano-12	F-SN1H-12	R	赤色	—		—	22.0	9.0	6.5	AWG22	2.2g	75	DC12V	0.4	-20～50	防沫形	40,000	50連結 /袋
		G	緑色	—	●													
		B	青色	—														
TAIKOO 100-3	F-TH3J-100	8D-2/	昼光色	6500		80	75.0	24.9	11.0	AWG18	20g	400	AC100V	2.35	-20～50	防沫形	40,000	30連結 /袋
		8N-2/	昼白色	5000														
		8W-2/	白色	4000														
		8L30-2/	電球色	3000														
		8L27-2/		2700														
TAIKOO mini-100	F-TM1J-100	8D/	昼光色	6500		80	42.0	28.0	11.0	AWG18	24g (2pcs)	150	AC100V	1.3 (2pcs)	-20～50	防沫形	40,000	30連結 /袋
		8N/	昼白色	5000														
		8W/	白色	4000														
		8L30/	電球色	3000														
		8L27/		2700														
SHELL 5-100	F-SE5J-100	8D-1/	昼光色	6500		80	75.0	24.9	7.9	AWG18	15g	160	AC100V	0.66	-20～50	防沫形	40,000	30連結 /袋
		8L27-1/	電球色	2700														
DELICIA TUBE 1	F-DT1E-35060	8K	高色温度	7600	●	80	580.0	Φ32.0		—	160g	—	AC100 / 200V (ホルダー専用電源)	7.5	-20～50	防沫形	40,000	10本 /箱
		8D	昼光色	6500														
	F-DT1E-35090	8K	高色温度	7600	●		830.0				230g			11.3				
		8D	昼光色	6500														
	F-DT1E-35120	8K	高色温度	7600	●		1198.0				325g			15.0				
		8D	昼光色	6500														
DELICIA TUBE 2	F-DT2E-70060	8K	高色温度	7600	●	80	580.0	Φ32.0		—	235g	—	AC100 / 200V (ホルダー専用電源)	13.5	-20～50	防沫形	40,000	10本 /箱
		8D	昼光色	6500														
	F-DT2E-70090	8K	高色温度	7600	●		830.0				265g			20.3				
		8D	昼光色	6500														
	F-DT2E-70120	8K	高色温度	7600	●		1198.0				475g			27.0				
		8D	昼光色	6500														
NILE 4	F-NI4E-35060	8D-A	昼光色	6500		80	596.0	127.0	39.0	—	1.5kg	—	AC100 / 200V	8.7	-20～50	防雨形	40,000	1台
	F-NI4E-70120						1196.0				2.9kg			15.5				
	F-NI4E-70180						1796.0				4.1kg			22.3				
NEW NILE 4 MIDDLE	FB-NL4MD-01L06	9D	昼光色	6500		90	596.0	130.0	42.0	—	1.6kg	—	AC100 / 200V	15.0	-20～50	防雨形	40,000	1台
	FB-NL4MD-01L12						1196.0				3.0kg			28.5/28.0				
	FB-NL4MD-01L18						1796.0				4.4kg			43.6/43.3				
NEW SUKURUTO-24	F-SK1G-24	8D	昼光色	6500		80	製品単体 最大1200×500まで		12.5	電源線 AWG18	—	—	DC24V	0.5 ※3	-20～50	防沫形	40,000	—
		8N	昼白色	5000														
		8W	白色	4000	●													
		8WW	温白色	3500	●													
		8L30	電球色	3000	●													
		8L27		2700														
NEW SUKURUTO-100	F-SK1J-100	8D	昼光色	6500		80	製品単体 最大1200×500まで		12.5	電源線 AWG18	—	—	AC100V	1.0 ※3	-20～50	防沫形	40,000	—
		8N	昼白色	5000	●													
		8W	白色	4000	●													
		8WW	温白色	3500	●													
		8L30	電球色	3000	●													
		8L27		2700	●													
LAIKA 2	F-LA2-100	8D-B	昼光色	6500	●	80	103.4	31.0	10.8	0.75sq	42g	—	AC100V	1.8	-20～50	防沫形	40,000	36個 /箱
		8L-B	電球色	2700														
LINE BAR	F-LB11-12	8D	昼光色	6500		80	450.0	5.0	1.75	—	8g	—	DC12V	4.8	-20～50	屋内仕様	40,000	—
		8N	昼白色	5000														

※1 …全光束が初期光束値の70%となる時間です。設計寿命であり保証値ではありません。
※2 …突起部含まず。
※3 …LEDモジュール1個分。

製品設置の注意
Precautions for product installation

定電流仕様LED

設置場所注意

※必ず看板内へ設置

温度注意

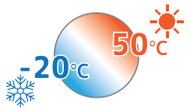

※温度範囲「-20℃～50℃」にて使用

低温注意

※低温時には、接続個数が多いと点灯(起動)しないことがあります。その際は接続個数を減らすことで改善いたします。

接続注意点

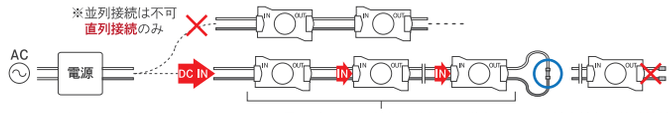

※モジュールに刻印されている**極性＋/－に合わせてIN**と接続

※電源ごとのLED接続可能範囲を厳守（各製品ページを参照）

※配線末端部は**終端接続（ループ接続）**すること

配線長注意

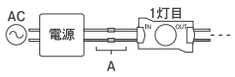

※電源とLED間の配線長Aは VCTF1.25sq以上にて、定格700mA＝50m以内、定格350mA＝100m以内が目安。

結線順注意

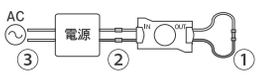

※電源の2次側結線後、1次側結線 結線順番：①→②→③

定電圧仕様LED

設置場所注意

※必ず看板内へ設置

温度注意

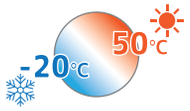

※温度範囲「-20℃～50℃」にて使用

低温注意

※低温時には、接続個数が多いと点灯(起動)しないことがあります。その際は接続個数を減らすことで改善いたします。

接続注意点

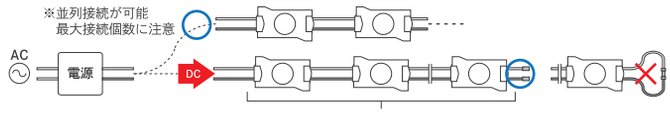

※モジュールに刻印されている**極性＋/－に合わせて**接続

※電源ごとのLED接続可能範囲を厳守（各製品ページを参照）

※配線末端部は**絶縁処理（ループ接続は不可）**

配線長注意

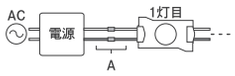

※電源とLED間の左図配線長Aは VCTF1.25sq以上10m以内が目安。
※150W電源の場合は、VCTF2.0sq以上10m以内が目安。

電圧降下注意

※電圧降下による照度低下にご注意ください。1回路あたりの直列接続数を減らす(並列接続による分岐)ことで改善いたします。

AC100V仕様LED

設置場所注意

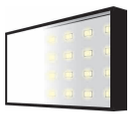

※必ず看板内へ設置

温度注意

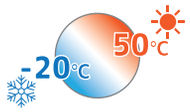

※温度範囲「-20℃～50℃」にて使用

末端注意

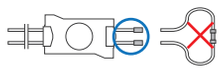

※配線末端部は**絶縁処理（ループ接続は不可）**

配線径注意

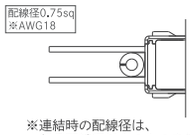

※連結時の配線径は、製品配線径以上のものを使用

電源注意

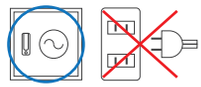

※配電盤から直接AC100V供給
※プラグ加工禁止

直管型LED

DELICIA TUBE 1

温度注意

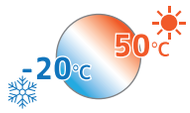

※温度範囲「-20℃～50℃」にて使用

照射方向注意

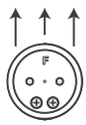

※照射方向

設置方向注意

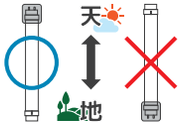

※設置方向の厳守

DELICIA TUBE 2

温度注意

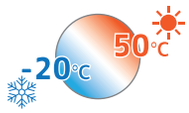

※温度範囲「-20℃～50℃」にて使用

照射方向注意

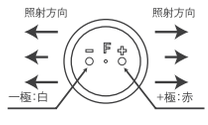

※照射方向

設置方向注意

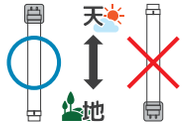

※設置方向の厳守

極性注意

結線注意

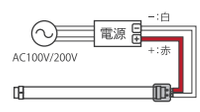

※結線時に電源OFF厳守

※本製品には極性があります。取付の際は挿入方向にご注意ください。

※LEDが点灯しない場合は、一旦取り外した上で、正しい極性へ接続し直してください。（逆接続保護機能付）

屋外照明器具（器具のレベル合わせ）

NILE 4

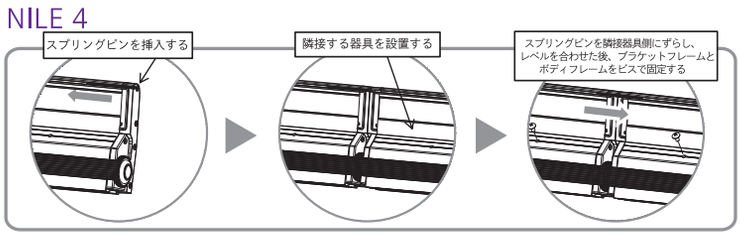

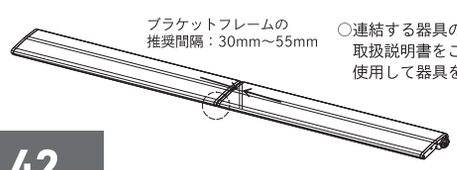

○連結する器具のレベルを合わせる必要がある場合は、取扱説明書をご確認の上、同梱のスプリングピンを使用して器具を設置してください。

NILE 4 MIDDLE

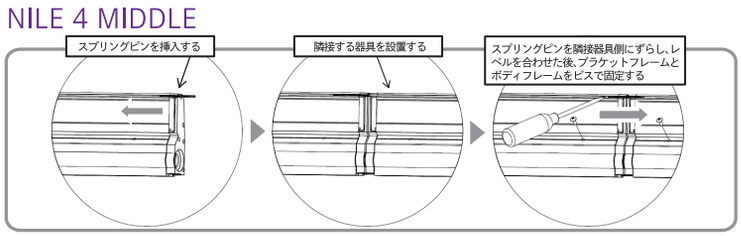

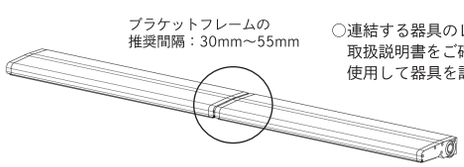

○連結する器具のレベルを合わせる必要がある場合は、取扱説明書をご確認の上、同梱のスプリングピンを使用して器具を設置してください。

製品に関する要求事項および保証基準
Requirements and Guarantee

◆取扱い上の注意

弊社のLED照明及び、LED照明用電源、各種オプション製品（以下製品という）は､用途･使用目的などに応じて開発されています。

これらの製品は、品質の確保につとめていますが、適正に使用されて初めて安全性、あるいは機能性が生かされます｡製品を安全にご使用いただくために「取扱説明書」と、この｢取扱い上の注意｣を合わせてよくお読みの上、正しくお使いください。

- ●LED照明には寿命があります｡LED照明の寿命については「LEDモジュールの寿命定義｣をご覧ください。
- ●LED照明用電源にも寿命があります。
- ●周囲温度が高い場合､点灯時間が長い場合は､寿命が短くなります。
- ●1年に1回は､自主点検を行ってください。
- ●3年に1回は、工事店等の専門家による点検をお受け下さい。
- ●設置から8～10年経つと、外観に異常がなくても内部の劣化が進行しています。経過する前にかならず点検・交換を行って下さい。

■安全に関する危険事項（死亡、重症、火災などが切迫している可能性がある項目）

- ・製品の取付工事は電気設備基準に従って、有資格者が作業を行ってください。無資格者の電気工事は法律により禁止されています。
- ・製品及び専用電源は最大定格容量が決まっております。容量の範囲内でご使用ください。火災、故障の原因になります。
- ・ストーブや空調設備（暖房）など高温になるものの近くには設置しないでください。また紙など燃えやすいものを近づけないでください。火災、焼損、過熱、故障、変形、変色の原因になります。
- ・濡れた手で製品の設置作業を行わないでください。感電の恐れがあります。
- ・電源コードを熱器具などに近づけないでください。コードの被覆が溶けて火災、感電の原因になります。
- ・直接、日の当たる場所や水の当たる場所への設置はしないでください。製品の劣化により火災、感電、焼損、過熱の原因になります。
- ・専用電源に対して接地工事（アース工事）が必要です。
- ・製品を屋外で使用する際には、直接設置する事は避け必ず看板などの器具内に収めてください。
- ・製品を分解改造しないでください。感電、損傷、過熱の原因になります。
- ・点灯状態の製品を直視しないで下さい。目を痛めることがあります。

■安全に関する警告事項（死亡、重症、火災などの可能性がある項目）

- ・製品には屋内用、屋外用などの使用環境による制限があります。使用環境や使用用途に適した器具を選びご使用ください。不適切な環境で使用しますと、火災、感電、絶縁不良、落下、傷害、変形の原因になります。
- ・製品は、振動、衝撃、粉塵、腐食性ガス（特に硫黄ガス）、可燃性ガスの影響を受ける場所、及び高温の場所では使用できません。火災、絶縁不良、落下、過熱、傷害の原因になります。また、故障や照度低下の原因になります。
- ・配線がケースから屋外に出る場合、キャブタイヤケーブル等、屋外対応の配線をご使用ください。
- ・製品から発煙、異臭がした場合は速やかに電源を切ってください。放置しますと火災、焼損、過熱、変形、故障の原因になります。
- ・電源コードまたはLED間のコードを無理に捻ったり、曲げたり、引っ張ったりしないでください。感電、損傷、故障の原因になります。
- ・製品に布や紙などを載せないでください。火災、焼損、過熱、変形、故障の原因になります。
- ・メンテナンス等の時は必ず電源を切ってから行って下さい。故障、事故の原因になります。

■安全に関する注意事項（機器の損傷を招く可能性がある項目）

- ・製品は使用温度範囲内でご使用ください。特に高温状態で使用すると耐久性や寿命が低下する恐れがあります。
- ・製品を直射日光の当たる看板内もしくは器具内に設置される場合は、日中（下記の時間帯）での点灯は行わないでください。
  夏場／AM6：00～PM6：00　冬場／AM7：00～PM4：30
- ・当社の製品以外との組み合わせで使用しないでください。火災、故障の原因になります。
- ・光学製品部分は、材料の特性上、ケトン類、エステル類、芳香族炭化水素、塩素炭化水素、低級脂肪酸、アルコール類、エーテル類、塩素化炭素、硫化炭素などの物質を含む薬品を使用すると、溶解あるいは割れ、変形、変色等、亀裂が生じる場合があります。上記部分以外でもシンナー、ベンジン、アセトン等の有機溶剤で製品を拭かないでください。
- ・取付箇所が器具重量に十分耐えられる構造状態かどうか確認してください。強度に問題がありますと、落下、傷害の原因になります。
- ・太陽光や水滴が、直接製品に当たらないよう必ずケースに入れてご使用ください。火災、焼損、過熱、変形、故障の原因になります。
- ・点灯中及び消灯直後は製品が高温になっている場合があるため、製品に触れないでください。直接手で触れると、やけどの原因になる可能性があります。
- ・光学レンズを使用した製品は、雨がレンズ部に滴る環境に設置しないでください。光学特性に多大な影響を与え、配光角が変わります。
- ・LEDは静電気に弱い半導体です。静電気により故障する恐れがあります。
- ・製品は落下などのダメージを与えないように慎重に取り扱いください。特に発光面はアクリル樹脂などにて保護していますので破損や傷の原因となり、配光にも影響を及ぼします。そのため、応力も加えないように取り扱いください。
- ・製品をシリコン等のコーキング剤で固定補助をする場合は、コーキング部に水が溜まらないようご注意ください。特に配線部分等ケースとの接続部は、経年劣化と共に水分が侵入し、不具合を招く原因になる可能性があります。

■使用に関する注意事項（設計・作業に関する注意）

- ・電源に対する製品の使用数量範囲を守り、設計してください。範囲外になりますと、不点灯や点滅、故障の原因になります。
- ・専用電源を使用して駆動する製品につきましては、必ず弊社指定の電源を使用し、指定外の電源には絶対に接続しないでください。即破壊に繋がる恐れがあります。
- ・製品は、配線がたわむように設置してください。温度変化による収縮により、配線が断線する恐れがあります。
- ・製品の固定の際に使用する部材には、硫黄成分が含まれていないことを確認してください。照度低下の恐れがあります。
- ・製品は、熱による寿命低下を避ける為、可能な限り通気性の良い場所に設置してください。
- ・製品を器具（看板）内に設置する際には、製品本体の経年劣化や不具合を、軽減する目的として硫黄成分や雨水などの侵入経路を、できる限り遮断してください。
- ・製品の配線を固定する際には、金属製の配線止めは使用しないでください。配線の被覆を傷つけ、漏電をする恐れがあります。
- ・製品は必ず、メンテナンス可能な場所へ設置してください。
- ・製品の取り付け前に、製品ロットと取り付け日を記録し、保管してください。

■使用に関する注意事項（保管・メンテナンスに関する注意）

- ・製品には寿命があり、外観に異常がなくても内部の劣化は進行しています。3年に1回は、工事店等の専門家による点検をお受けください。点検せずに長期間使い続けるとまれに、火災・感電・落下などに至る場合があります。
- ・お手入れの際は必ず電源を切って、製品が十分冷えてから行ってください。感電、やけどの原因となります。
- ・製品を取り外す際は、断線の危険性がある為、配線を引っ張る行為をしないでください。
- ・製品の保管は、高温多湿な場所、振動が発生する場所、腐食性ガスや可燃性ガスが発生する場所、直射日光が当たる場所などを避け、荷重やストレスが加わらないようにしてください。

◆LEDモジュールの寿命定義

LEDは固体発光方式のため、従来の光源のようにフィラメントの断線により不点灯になることはほとんど起こりませんが、使用材料の劣化などにより、点灯時間の経過に沿って徐々に光量が減少していきます。

「JIS C 8155：一般照明用LEDモジュール性能要求事項」の中で、一般用照明器具に用いられる白色LEDモジュールの寿命の定義は、照明器具製造業者が規定する条件で点灯したとき、LEDモジュールが点灯しなくなるまでの総点灯時間または、全光束が初期全光束の70％に下がるまでの総点灯時間のいずれか短い時間を推定したものと定義しています。

株式会社ファーストシステムでは、「JIS C 8155：一般照明用LEDモジュール性能要求事項」に従い、LEDの寿命を推定しています。尚、これはあくまで設計寿命であり、この寿命を保証するものではありません。またこれはLEDモジュール光源としての寿命であり、照明器具としての寿命とは異なります。RGB（カラー）LEDについては初期全光束の50％に達した時を寿命としております。この数値につきましてはあくまでもLEDモジュールの設計寿命であり､その寿命を保証するものではありません。

◆保証

■製品の保証について

- ・保証は、製品単体での保証に限らせて頂きます。したがいまして、交換作業に伴う作業工賃や損害賠償等につきましてはご容赦願います。
- ・製品の保証期間は、納品後12ヶ月です。尚、保証期間であっても次の場合には保証致しません。
  - ①取扱い不注意及び誤った使用による故障・損傷
  - ②不当な修理及び改造等による故障・損傷
  - ③火災・地震・水害・落雷・その他の天災地変・公害等の不可抗力により生じた故障・損傷
  - ④「取扱い上の注意」に準じなかった事により生じた故障・損傷
  - ⑤製品仕様の定格を超える各種サージやノイズ等の電気的影響による故障・破損
- ・保証にあたっては、不具合現品が返却されるものとします。又、その場合ご使用条件、不具合品の製造日につきましても提示して頂く事とします。不具合品を解析した結果、取扱い上の不備による事が判明した場合は保証をお断りする事があります。したがいまして、製品の設置にあたっては弊社製造日と納品日の記録をお願い致します。
- ・製品納入後、受け入れ検査は1週間以内に実施されているものとし、本仕様に合致しない製品については、その理由及び数量を書面で通知の上、原則として梱包単位で返却するものとします。

※24時間連続使用など、１日20時間以上の長時間使用の場合は、上記保証期間の半分の期間とします。

◆アフターサービス

■修理を依頼されるとき

- ・保証書が必要な場合は､弊社代理店または弊社営業所へお申し入れください。
- ・保証期間中に万一故障がおきた場合は､保証書を添えて､お買い上げ販売店までお申し出ください。保証書がない場合は､お買上げ日を特定できるものを添えてお買い上げの販売店までお申し出ください。
- ・保証期間を過ぎているときはお買上げの販売店にご相談ください。修理によって機能が維持できる場合は、ご希望により有償修理させていただきます。
- ・販売店にご依頼ができない場合はお近くの弊社営業所にご連絡ください。

■アフターサービスについてご不明な点は

修理に関する相談並びにご不明な点は、
お買い上げの販売店または弊社営業所にお問い合わせください。

※このカタログの仕様は2025年2月現在のものです。製品改良により予告なく変更する事があります。

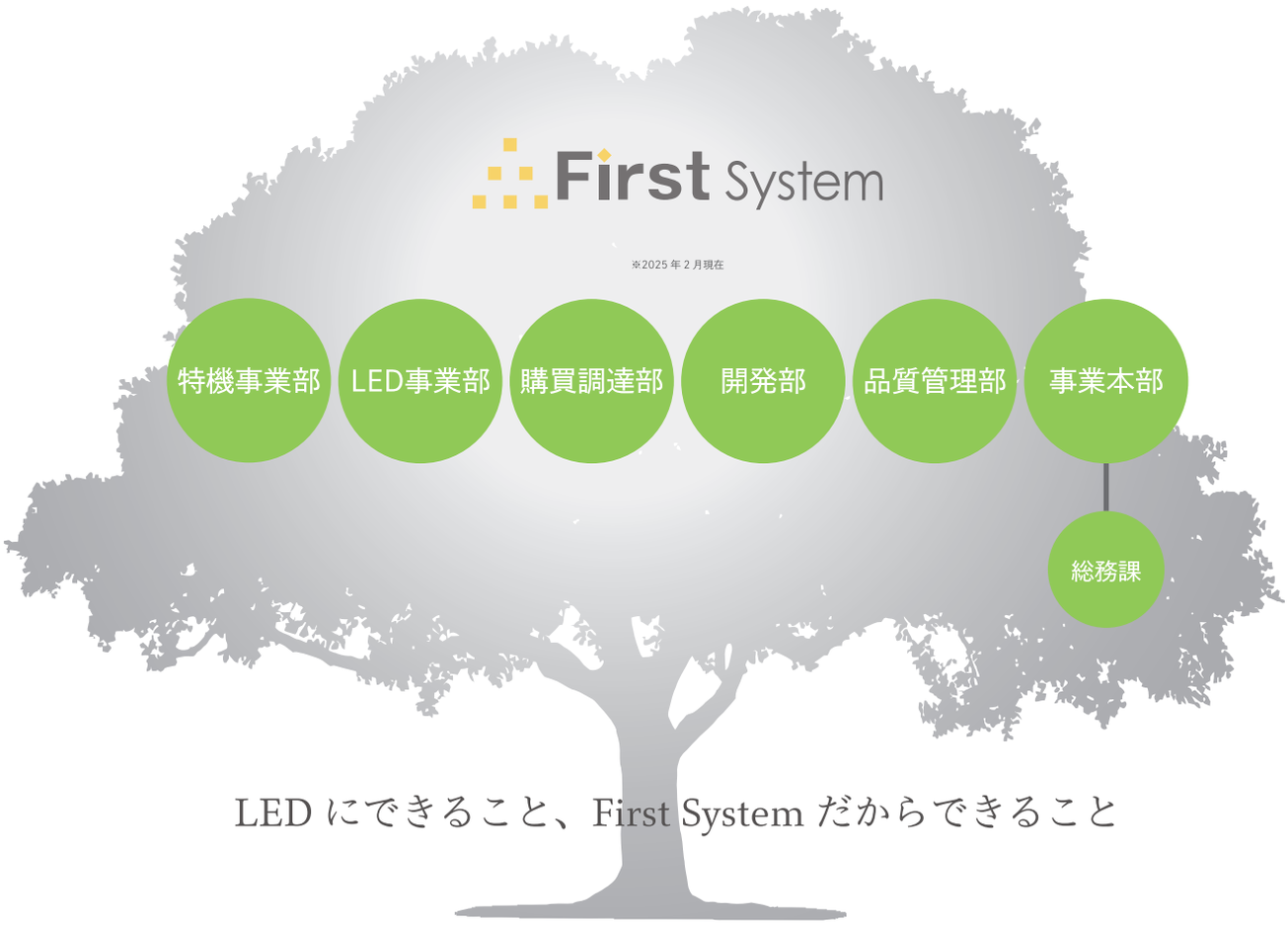

商　　号	株式会社ファーストシステム
設立年月日	平成16年(2004年)3月30日
資　本　金	7300 万円
本社所在地	〒461-0001　愛知県名古屋市東区泉2-26-1ホウコクビル6F TEL:　(052)934-1510(代表)　　(052)934-1610(特機事業部) FAX:　(052)934-1511
東京営業所	〒101-0031　東京都千代田区東神田1-11-4 東神田藤井ビル6F TEL:　(03)3865-5100 FAX:　(03)3865-5102
香 港 支 社	First System HK Co.,Ltd. FLAT/RM 2408, 24/F, LIPPO Centre Tower 2, 89 Queensway　Hong Kong
韓国営業所	11, Wonhyo-ro 90-gil, Yongsan-gu, Seoul Republic of Korea

“LED を通じて社会の未来を照らす”

私ども株式会社ファーストシステムは今後も躍動的なベンチャー企業として、
急激な社会変化に対し、社員一丸となって立ち向かい、
少しでもこの国の社会構想のお役に立てる企業でありたいと努力を重ねて参ります。

First System
https://first-s.jp

本カタログに記載されている製品の仕様、サービス内容などは、
予告なしに変更することがありますのでご了承ください。

v2502r2