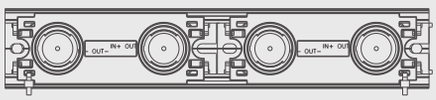

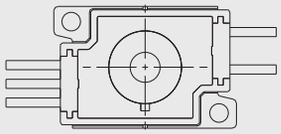
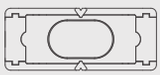
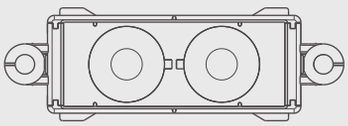

First System

PRODUCT CATALOG 2021

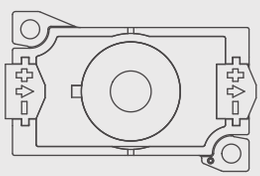

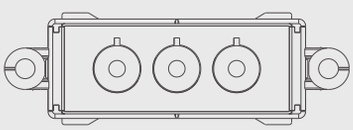
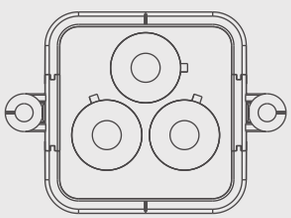

LED にできること
First System だからできること

First System

目次
Contents

推奨看板厚一覧 2

定電流仕様LED 3

定電圧24V仕様LED.....12

定電圧12V仕様LED.....21

AC100V仕様LED 24

直管型LED 29

屋外照明器具 33

特殊用途製品 35

製品一覧 38

製品に関する要求事項
および保証基準 39

会社概要 40

Recommended application

推奨看板厚一覧

項目		規格	条件・備考	定格	製品項目
行灯看板	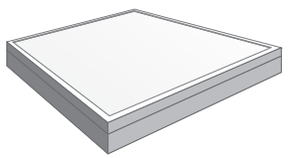	大	看板厚：250mm～	定電流	DELICIA TUBE1
			看板厚：200mm～	定電流	TAIKOO PLUS
		中	看板厚：100～150mm程度	AC	TAIKOO 100-3
				定電流	TAIKOO 4B　TAIKOO 4C
				定電圧	TAIKOO 5-24　TAIKOO 5M-24
		小	看板厚：50～100mm程度	AC	TAIKOO mini100
				定電圧	TAIKOO mini-24　TAIKOO nano-24
		薄型	看板厚：40mm～60mm程度	定電圧	TAIKOO zero-24
文字看板	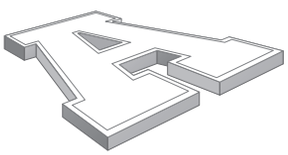	中	看板厚：100～150mm程度	AC	TAIKOO 100-3　SHELL5-100
				定電流	TAIKOO 4B　TAIKOO 4C
				定電圧	TAIKOO 5-24　TAIKOO 5M-24
		小	看板厚：50～100mm程度	AC	TAIKOO mini100
				定電圧	TAIKOO mini-24　TAIKOO nano-24
		狭小	看板横幅：10mm程度	定電圧	SHELL nano-24　SHELL 4S-24
					SHELL nano-12
両面看板		大	看板厚：500mm～	定電流	DELICIA TUBE2
		中	看板厚：100mm～200mm程度	定電流	TYGA 3D　TYGA 4S　TYGA 3D BAR
パネル看板	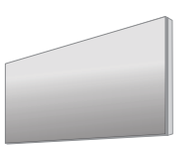	外照看板	照射距離：1000mm以下	AC	NILE 4
特殊用途品	Others	常夜灯	常夜灯、足元灯、表示灯、陳列用照明	AC	LAIKA 2
		導光板	導光板用のエッジ照明	定電圧	LINE BAR

※上記表に記載されている条件は参考値となります。

Constant current type LED

定電流仕様LED

TAIKOO 4B

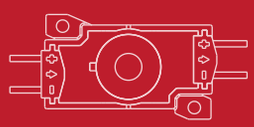

TAIKOO 4C

TAIKOO PLUS

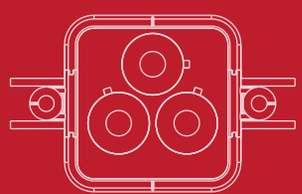

TYGA 3D BAR

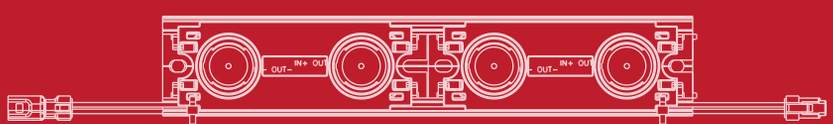

TYGA 3D

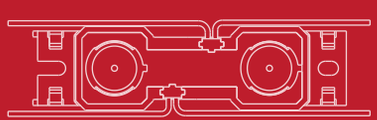

TYGA 4S

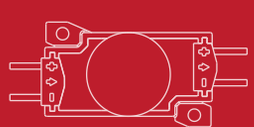

定電流仕様LED
Constant current type LED

TAIKOO 4B
タイコー 4B

高拡散レンズモジュール

●専用アルミバー&取付キャップ（別売）

電源仕様	推奨ピッチ	行灯看板	文字看板
定電流 DC	深さ÷0.5	100～150mm厚程度	100～150mm厚程度

基本仕様 Specification

基本情報	製品型番	F-TA7C-700-(＊A)-4B	F-TA7C-700-(＊B)-B	F-TA7C-350-(＊C)-B
	外形寸法	W45.3×H27.0×D10.2mm	W42.4×H27.0×D10.8mm	
	製品線径	AWG22 (0.3sq)	AWG20 (0.5sq)	
	重量	14g	15g	
	製品ピッチ	450mm		
	推奨ピッチ	深さ÷0.5		
電気特性	定格	定電流DC350mA / 700mA		定電流DC350mA
	消費電力	1.0W / 2.0W		1.0W
その他	使用温度範囲	-20°C～50°C		
	環境仕様	防沫形		
	設計寿命	40,000時間 ※1		
	備考	器具内専用品		
	梱包数量	30連結/袋		

※1 … 全光束が初期光束値の70%となる時間です。設計寿命であり保証値ではありません。

発光特性 Luminous quality

発光色見本							
発光色品番	＊A 7D	＊B 7K	＊B 8N	＊B 8W	＊B 8WW	＊B 8L30	＊B 8L27	＊C R
発光色	昼光色	高色温度	昼白色	白色	温白色	電球色	電球色	赤色
平均色温度	6500K	8300K	5000K	4000K	3500K	3000K	2700K	—
演色評価数	Ra70	Ra70	Ra80	Ra80	Ra80	Ra80	Ra80	—

電源接続数 PSU capacity

定格	電源品番	接続個数-4B,-B	接続個数-R-B
定電流 350mA	K68-018C035-401	6個～16個	8個～18個
	Fβ05-350-60NF	8個～21個	10個～22個
	FEL1-350-125N	20個～43個	25個～45個
定電流 700mA	ELC12-18-R70/SFS	2個～6個	
	FK68-027C070-301	5個～12個	
	Fβ1-700-65NF	11個～21個	
	Fβ2-700-130NF	22個～43個	
	FTE4-700-210NF	46個～70個	

※ … 電源仕様10ページ参照

外形寸法 Dimensions

TAIKOO 4B F-TA7C-700-7D-4B

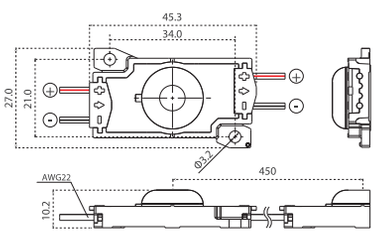

TAIKOO 4B F-TA7C-700-**-B
F-TA7C-350-R-B

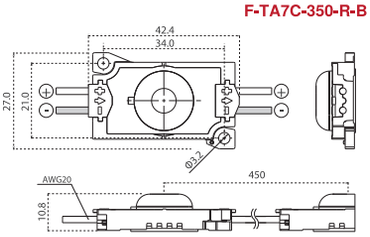

設置の注意点 Attention

設置場所注意	温度注意	結線順注意
		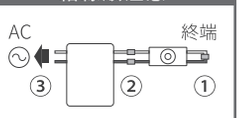
※必ず看板内へ設置	※温度範囲「-20°C～50°C」にて使用	※電源の2次側結線後、1次側結線 結線順番：①→②→③
接続範囲注意	**末端注意**	**接続回路注意**
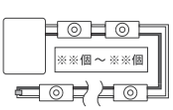	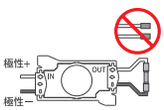	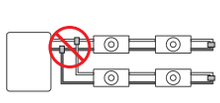
※電源ごとのLED接続可能範囲を厳守 （上表参照）	※配線末端部は終端接続 ※極性＋・ー、IN・OUTに注意	※直列接続のみ 並列接続は使用不可

ダウンロード用QRコード Download

取扱説明書	TAIKOO 4B	TAIKOO 4B-B	TAIKOO 4B R-B
承認図	TAIKOO 4B	TAIKOO 4B-B	

データは「PDF」形式です。閲覧ソフトをご用意ください。
（Adobe Acrobat Reader など）
※インターネットを利用しますので、通信量にご注意ください。

TAIKOO 4C
タイコー 4C

定電流仕様LED
Constant current type LED

「日本生産」にこだわった、高出力レンズモジュール

●国産LED使用
●専用アルミバー&取付キャップ（別売）

電源仕様	推奨ピッチ	行灯看板	文字看板
定電流	深さ÷0.5	100～150mm厚程度	100～150mm厚程度

基本仕様 Specification

基本情報	製品型番	F-TA76-700-7D-C
	外形寸法	W42.4×H27.0×D10.8mm
	製品線径	AWG20 (0.5sq)
	重量	15g
	製品ピッチ	450mm
	推奨ピッチ	深さ÷0.5
電気特性	定格	定電流DC350mA / 700mA
	消費電力	1.0W / 2.0W
その他	使用温度範囲	-20°C～50°C
	環境仕様	防沫形
	設計寿命	40,000時間 ※1
	備考	器具内専用品
	梱包数量	30連結/袋

※1 … 全光束が初期光束値の70%となる時間です。設計寿命であり保証値ではありません。

発光特性 Luminous quality

発光色見本	
発光色品番	7D
発光色	昼光色
平均色温度	6500K
演色評価数	Ra70

電源接続数 PSU capacity

定格	電源品番	接続個数
定電流 350mA	K68-018C035-401	6個～16個
	Fβ05-350-60NF	8個～21個
	FEL1-350-125N	20個～42個
定電流 700mA	ELC12-18-R70/SFS	2個～5個
	FK68-027C070-301	5個～12個
	Fβ1-700-65NF	12個～20個
	Fβ2-700-130NF	23個～40個
	FTE4-700-210NF	47個～67個

※ … 電源仕様10ページ参照

外形寸法 Dimensions

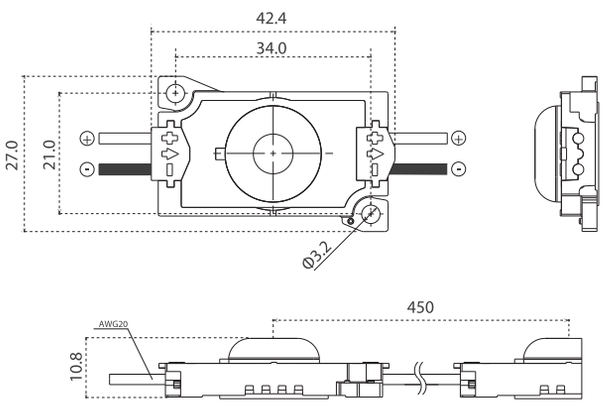

設置の注意点 Attention

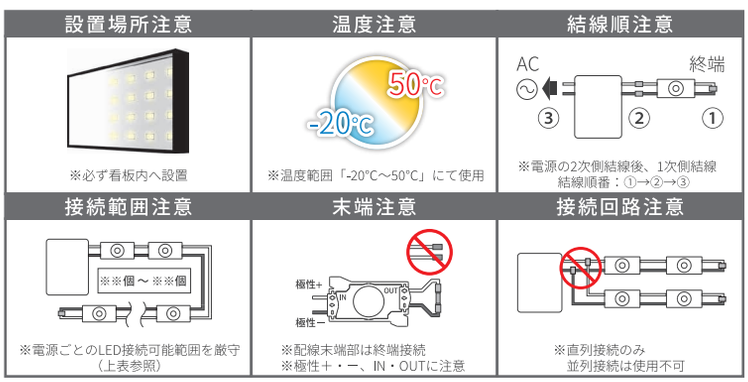

ダウンロード用QRコード Download

取扱説明書 TAIKOO 4C

承認図 TAIKOO 4C

データは「PDF」形式です。閲覧ソフトをご用意ください。
（Adobe Acrobat Reader など）
※インターネットを利用しますので、通信量にご注意ください。

TAIKOO PLUS
タイコープラス

最大の明るさを追求し、200mm以上の看板厚に対応

電源仕様	推奨ピッチ	行灯看板
定電流 DC	深さ÷0.4	200mm厚以上

基本仕様 Specification

基本情報	製品型番	F-TP16-700-7D
	外形寸法	W67.0×H48.0×D11.0mm
	製品線径	AWG18 (0.75sq)
	重量	40g
	製品ピッチ	800mm
	推奨ピッチ	深さ÷0.4
電気特性	定格	定電流DC700mA
	消費電力	6.0W
その他	使用温度範囲	-20℃～50℃
	環境仕様	防沫形
	設計寿命	40,000時間 ※1
	備考	器具内専用品
	梱包数量	10連結/袋

※1 … 全光束が初期光束値の70%となる時間です。設計寿命であり保証値ではありません。

発光特性 Luminous quality

発光色見本	
発光色品番	7D
発光色	昼光色
平均色温度	6500K
演色評価数	Ra70

電源接続数 PSU capacity

定格	電源品番	接続個数
定電流 700mA	ELC12-18-R70/SFS	1個
	FK68-027C070-301	2個～4個
	Fβ1-700-65NF	4個～6個
	Fβ2-700-130NF	8個～13個
	FTE4-700-210NF	16個～22個

※ … 電源仕様10ページ参照

外形寸法 Dimensions

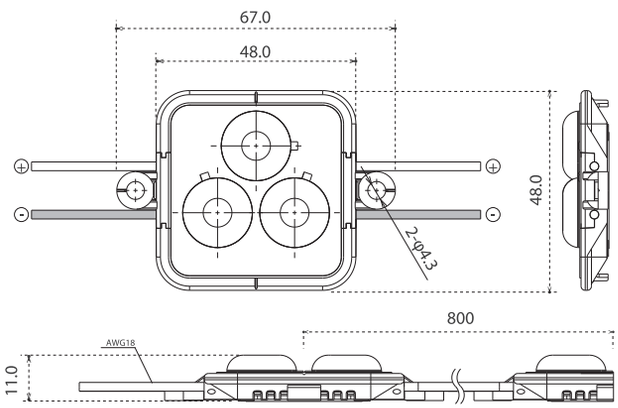

設置の注意点 Attention

設置場所注意	温度注意	結線順注意
		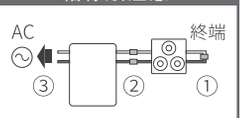
※必ず看板内へ設置	※温度範囲「-20℃～50℃」にて使用	※電源の2次側結線後、1次側結線 結線順番：①→②→③
接続範囲注意	**末端注意**	**接続回路注意**
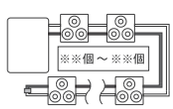	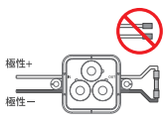	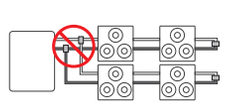
※電源ごとのLED接続可能範囲を厳守 （上表参照）	※配線末端部は終端接続 ※極性＋・－、IN・OUTに注意	※直列接続のみ 並列接続は使用不可

ダウンロード用QRコード Download

取扱説明書 TAIKOO PLUS

承認図 TAIKOO PLUS

データは「PDF」形式です。閲覧ソフトをご用意ください。
（Adobe Acrobat Reader など）
※インターネットを利用しますので、通信量にご注意ください。

TYGA 3D BAR
タイガ 3D バー

定電流仕様LED
Constant current type LED

両面看板対応の配光はそのままに、放熱効果向上

●Ra80の高演色タイプ
●専用コネクタにより簡単施工

電源仕様	照射距離	両面看板
定電流 DC	片側600mm厚程度	100～200mm厚程度

基本仕様 Specification

基本情報	製品型番	F-TY3C-7020-8D	F-TY3C-7030-8D
	外形寸法	W199.6×H37.5×D17.5mm ※1	W299.6×H37.5×D17.5mm ※1
	製品線径	AWG22 (0.3sq)	
	重量	96g	141g
電気特性	定格	定電流DC350mA / 700mA	
	消費電力	4.0W / 8.0W	6.0W / 12.0W
その他	使用温度範囲	-20°C～50°C	
	環境仕様	防沫形	
	設計寿命	40,000時間 ※2	
	備考	器具内専用品	
	梱包数量	1本	

※1 … 突起部含まず。
※2 … 全光束が初期光束値の70%となる時間です。設計寿命であり保証値ではありません。

※付属コネクタによるワンタッチ接続が可能
※入力には電源ハーネス、末端には末端ハーネス(各別売)が必要です

発光特性 Luminous quality

発光色見本	
発光色品番	8D
発光色	昼光色
平均色温度	6500K
演色評価数	Ra80

電源接続数 PSU capacity

定格	電源品番	接続数7020	接続数7030
定電流 350mA	K68-018C035-401	2本～4本	1本～2本
	Fβ05-350-60NF	2本～5本	2本～3本
	FEL1-350-125N	5本～10本	4本～7本
定電流 700mA	ELC12-18-R70/SFS	1本	1本
	FK68-027C070-301	2本～3本	1本～2本
	Fβ1-700-65NF	3本～5本	2本～3本
	Fβ2-700-130NF	6本～10本	4本～7本
	FTE4-700-210NF	12本～17本	8本～11本

※ … 電源仕様10ページ参照

外形寸法 Dimensions

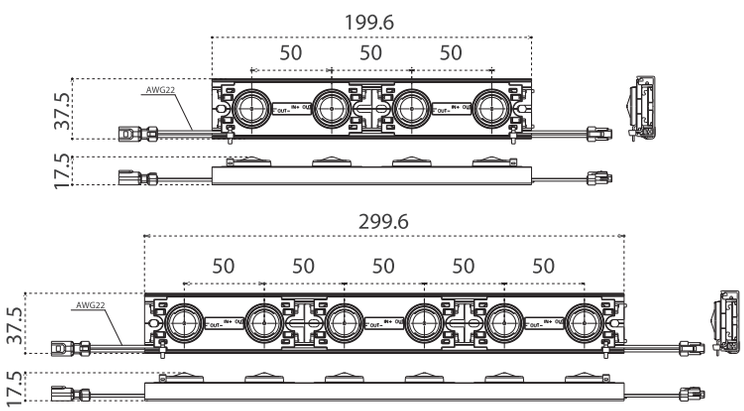

設置の注意点 Attention

設置場所注意	温度注意	結線順注意
		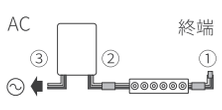
※必ず看板内へ設置	※温度範囲「-20°C～50°C」にて使用	※電源の2次側結線後、1次側結線 結線順番：①→②→③
接続範囲注意	**末端注意**	**接続回路注意**
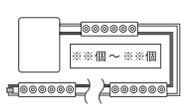	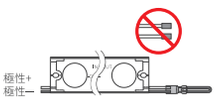	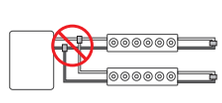
※電源ごとのLED接続可能範囲を厳守 （上表参照）	※配線末端部は終端接続 ※極性＋・ー、IN・OUTに注意	※直列接続のみ 並列接続は使用不可

ダウンロード用QRコード Download

取扱説明書 TYGA 3D BAR

承認図 TY3C-7020 TY3C-7030

データは「PDF」形式です。閲覧ソフトをご用意ください。
（Adobe Acrobat Reader など）
※インターネットを利用しますので、通信量にご注意ください。

TYGA 3D
タイガ 3D

両面看板用片側サイドレンズモジュール

●Ra80の高演色タイプ
●専用アルミバー&取付キャップ（別売）

電源仕様	照射距離	両面看板
定電流 DC	片側600mm厚程度	100～200mm厚程度

基本仕様 Specification

基本情報	製品型番	FJ-TY3CD-700-8D-A
	外形寸法	W99.6×H27.0×D16.3mm ※1
	製品線径	AWG22 (0.3sq)
	重量	24.5g
	製品ピッチ	150mm
	取付ピッチ	100mm
電気特性	定格	定電流DC350mA / 700mA
	消費電力	2.0W / 4.0W
その他	使用温度範囲	-20°C～50°C
	環境仕様	防沫形
	設計寿命	40,000時間 ※2
	備考	器具内専用品
	梱包数量	15連結×2/箱

※1 … 突起部含まず。
※2 … 全光束が初期光束値の70%となる時間です。設計寿命であり保証値ではありません。

発光特性 Luminous quality

発光色見本	
発光色品番	8D
発光色	昼光色
平均色温度	6500K
演色評価数	Ra80

電源接続数 PSU capacity

定格	電源品番	接続個数
定電流 350mA	K68-018C035-401	3個～8個
	Fβ05-350-60NF	4個～10個
	FEL1-350-125N	10個～21個
定電流 700mA	ELC12-18-R70/SFS	1個～3個
	FK68-027C070-301	3個～6個
	Fβ1-700-65NF	6個～10個
	Fβ2-700-130NF	11個～21個
	FTE4-700-210NF	23個～35個

※ … 電源仕様10ページ参照

外形寸法 Dimensions

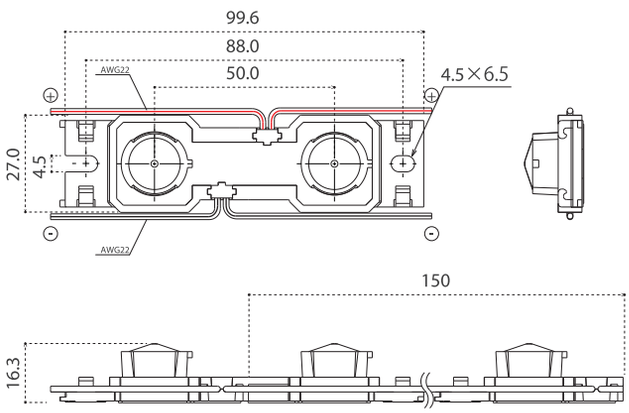

設置の注意点 Attention

設置場所注意	温度注意	結線順注意
		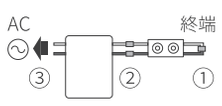
※必ず看板内へ設置	※温度範囲「-20°C～50°C」にて使用	※電源の2次側結線後、1次側結線 結線順番：①→②→③
接続範囲注意	**末端注意**	**接続回路注意**
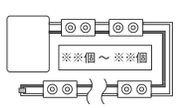	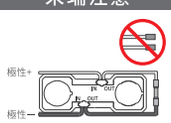	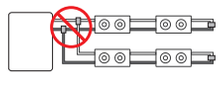
※電源ごとのLED接続可能範囲を厳守 （上表参照）	※配線末端部は終端接続 ※極性＋・ー、IN・OUTに注意	※直列接続のみ 並列接続は使用不可

ダウンロード用QRコード Download

取扱説明書 TYGA 3D

承認図 TYGA 3D

データは「PDF」形式です。閲覧ソフトをご用意ください。
（Adobe Acrobat Reader など）
※インターネットを利用しますので、通信量にご注意ください。

TYGA 4S
タイガ 4S

定電流仕様LED
Constant current type LED

両面看板用両側サイドレンズモジュール

●照射距離 ＝ 片側配置600mm程度（両側配置推奨）
●専用アルミバー＆取付キャップ（別売）

電源仕様	照射距離	両面看板
定電流	片側600mm厚程度	100～200mm厚程度

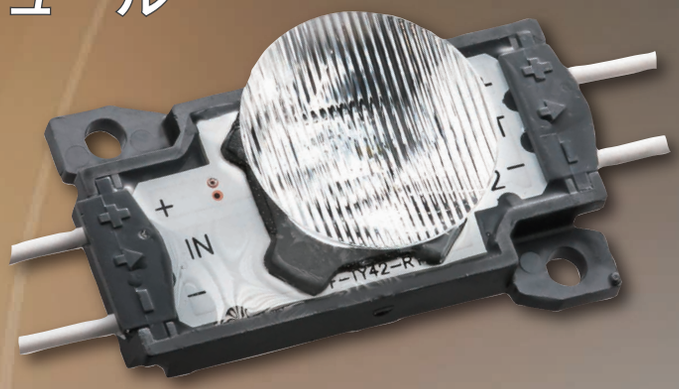

基本仕様 Specification

基本情報	製品型番	F-TY42-700-7D
	外形寸法	W45.3×H27.0×D16.0mm
	製品線径	AWG22 (0.3sq)
	重量	16g
	製品ピッチ	450mm
電気特性	定格	定電流DC350mA / 700mA
	消費電力	1.0W / 2.0W
その他	使用温度範囲	-20°C～50°C
	環境仕様	防沫形
	設計寿命	40,000時間 ※1
	備考	器具内専用品
	梱包数量	30連結/箱

※1 … 全光束が初期光束値の70%となる時間です。設計寿命であり保証値ではありません。

発光特性 Luminous quality

発光色見本	
発光色品番	7D
発光色	昼光色
平均色温度	6500K
演色評価数	Ra70

電源接続数 PSU capacity

定格	電源品番	接続個数
定電流 350mA	K68-018C035-401	7個～16個
	Fβ05-350-60NF	9個～20個
	FEL1-350-125N	22個～40個
定電流 700mA	ELC12-18-R70/SFS	2個～5個
	FK68-027C070-301	6個～11個
	Fβ1-700-65NF	12個～20個
	Fβ2-700-130NF	24個～40個
	FTE4-700-210NF	50個～64個

※ … 電源仕様10ページ参照

外形寸法 Dimensions

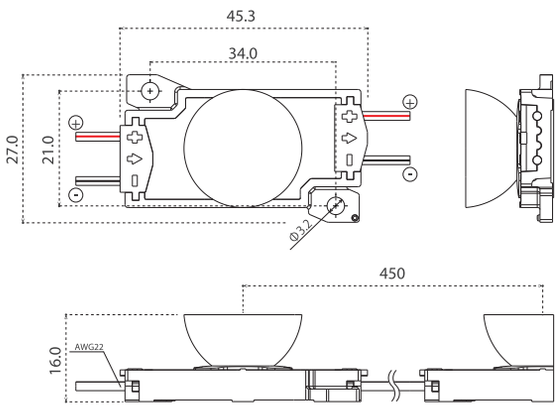

設置の注意点 Attention

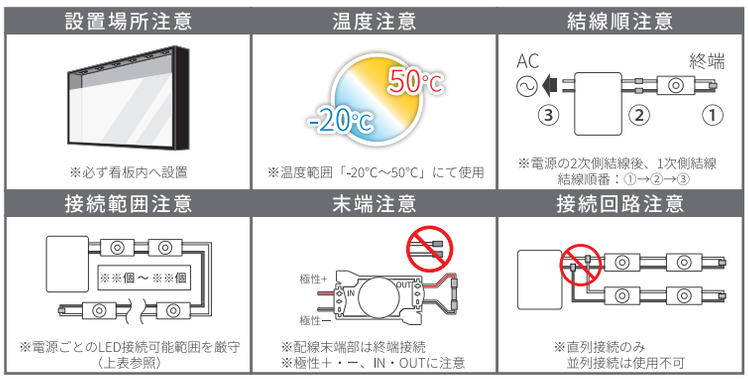

ダウンロード用QRコード Download

取扱説明書 TYGA 4S

承認図 TYGA 4S

データは「PDF」形式です。閲覧ソフトをご用意ください。
（Adobe Acrobat Reader など）
※インターネットを利用しますので、通信量にご注意ください。

Constant current type power supply unit

定電流電源一覧

電源一覧

Power supply unit

350mA 50Vタイプ

製品型番	K68-018C035-401
外形寸法	W152×H34×D25mm
重量	190g
入力電圧	AC100V/200V
入力電流	230mA(AC100V) 115mA(AC200V)
入力容量	23VA
出力電圧	15～50V
出力電流	定電流 DC350mA
使用温度範囲	-10°C～50°C
環境仕様	防沫形・器具内

350mA 62Vタイプ

製品型番	Fβ05-350-60NF
外形寸法	W119×H48.6×D32mm
重量	310g
入力電圧	AC100V～240V
入力電流	—
入力容量	27VA
出力電圧	20～62V
出力電流	定電流 DC350mA
使用温度範囲	-20°C～50°C
環境仕様	耐水形・器具内

350mA 125Vタイプ

製品型番	FEL1-350-125N
外形寸法	W162×H47×D37mm
重量	540g
入力電圧	AC100V/200V
入力電流	—
入力容量	50VA
出力電圧	50～125V
出力電流	定電流 DC350mA
使用温度範囲	-20°C～50°C
環境仕様	防噴流形・器具内

700mA 18Vタイプ

製品型番	ELC12-18-R70/SFS
外形寸法	W122×H36.5×D27.2mm
重量	230g
入力電圧	AC100V/200V
入力電流	280mA(AC100V) 180mA(AC200V)
入力容量	—
出力電圧	3～18V
出力電流	定電流 DC700mA
使用温度範囲	-10°C～50°C
環境仕様	耐水形・器具内

700mA 38Vタイプ

製品型番	FK68-027C070-301
外形寸法	W152×H34×D25mm
重量	190g
入力電圧	AC100V/200V
入力電流	340mA(AC100V) 170mA(AC200V)
入力容量	34VA
出力電圧	13～38V
出力電流	定電流 DC700mA
使用温度範囲	-10°C～50°C
環境仕様	防沫形・器具内

700mA 65Vタイプ

製品型番	Fβ1-700-65NF
外形寸法	W162×H47×D37mm
重量	540g
入力電圧	AC100V～240V
入力電流	—
入力容量	55VA
出力電圧	30～65V
出力電流	定電流 DC700mA
使用温度範囲	-20°C～50°C
環境仕様	耐水形・器具内

700mA 130Vタイプ

製品型番	Fβ2-700-130NF
外形寸法	W14.3.7×H80×D42mm
重量	840g
入力電圧	AC100～240V
入力電流	—
入力容量	102A
出力電圧	60～130V
出力電流	定電流DC700mA
使用温度範囲	-20°C～50°C
環境仕様	耐水形・器具内

700mA 210Vタイプ

製品型番	FTE4-700-210NF
外形寸法	W218×H85×D46.7mm
重量	1500g
入力電圧	AC100～240V
入力電流	—
入力容量	170VA
出力電圧	125～210V
出力電流	定電流DC700mA
使用温度範囲	-20°C～50°C
環境仕様	耐水形・器具内

オプション品一覧

オプション品一覧

取付キャップ

製品型番	F-TA4-CAP
外形寸法	W56.2×H8.6×D39.8mm
重量	4g

取付キャップ(TYGA 3D専用)

製品型番	F-TY35D-CAP-A
外形寸法	W99×H39.8×D13mm
重量	9g

アルミバー

製品型番	F-ALB-2
外形寸法	W□※　×H39×D7mm
重量	544g(3800mm時)

※…ご注文時のご要望内容により長さは異なります。

TYGA 3D BAR オプション品一覧

電源ハーネス

製品型番	F-TY35-AP06
外形寸法	電線長160mm※
重量	3g

※…サイズ表記はコネクタ部を含まず。

端末ハーネス

製品型番	F-TY35-AP07
外形寸法	電線長60mm※
重量	2g

※…サイズ表記はコネクタ部を含まず。

延長ハーネス

製品型番	F-TY35-AP08
外形寸法	電線長1000mm※
重量	20g

※…サイズ表記はコネクタ部を含まず。

DC24V Constant voltage type LED

定電圧24V仕様LED

TAIKOO 5M-24

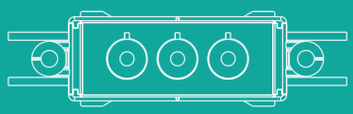

TAIKOO 5-24

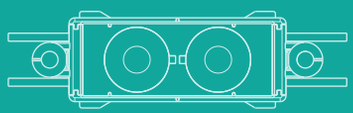

TAIKOO mini-24

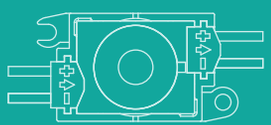

TAIKOO zero-24

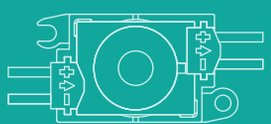

TAIKOO nano-24

SHELL 4S-24

SHELL nano-24

TAIKOO 5M-24

タイコー 5M-24

定電圧24V仕様LED
DC24V Constant voltage type LED

DC24V仕様2Wクラスの高出力モデル

- ●国産LED使用
- ●2Wクラスの高出力
- ●Ra80の高演色タイプ
- ●専用アルミバー&取付キャップ（別売）

電源仕様	推奨ピッチ	行灯看板	文字看板
定電圧 DC24V	深さ÷0.5	100～150mm厚程度	100～150mm厚程度

基本仕様 Specification

基本情報	製品型番	F-TA9G-24-(*A)
	外形寸法	W75.0×H24.9×D9.7mm
	製品線径	AWG18 (0.75sq)
	重量	20g
	製品ピッチ	350mm
	推奨ピッチ	深さ÷0.5
電気特性	定格	定電圧DC24V
	消費電力	2.3W
その他	使用温度範囲	-20℃～50℃
	環境仕様	防沫形
	設計寿命	40,000時間 ※1
	備考	器具内専用品
	梱包数量	30連結/袋

※1 … 全光束が初期光束値の70%となる時間です。設計寿命であり保証値ではありません。

発光特性 Luminous quality

発光色見本		
*A 発光色品番	8D	8L27
発光色	昼光色	電球色
平均色温度	6500K	2700K
演色評価数	Ra80	Ra80

電源接続数 PSU capacity

定格	電源品番	接続個数	最大直列接続数
定電圧 DC24V	K58-025C024-201	2個～10個	10個
	SIP50-24	1個～21個	21個
	ELV90-24-3R8	3個～39個	30個
	OT 90/100-200/24 DIM P G2	3個～38個	30個
	OT 150/100-200/24 DIM P G2	4個～64個	30個

※ … 電源仕様20ページ参照

外形寸法 Dimensions

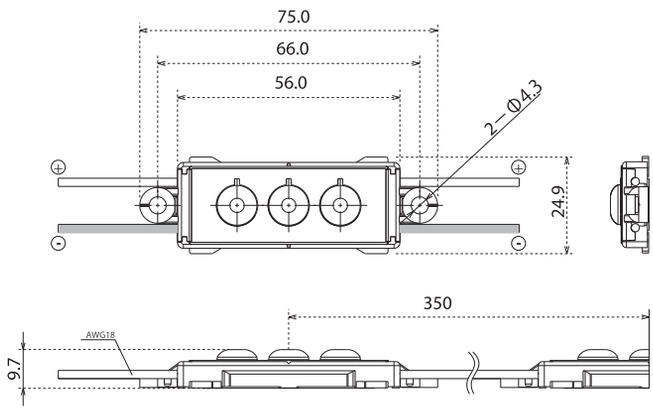

設置の注意点 Attention

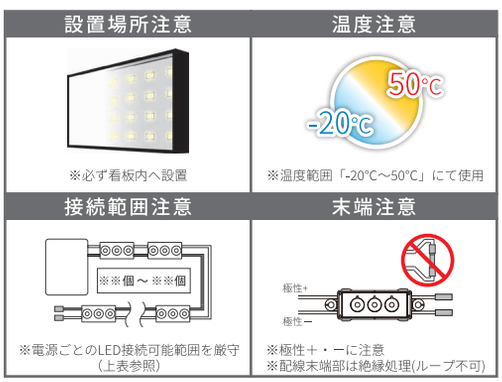

ダウンロード用QRコード Download

取扱説明書 TAIKOO 5M-24

承認図 TAIKOO 5M-24

データは「PDF」形式です。閲覧ソフトをご用意ください。
（Adobe Acrobat Reader など）
※インターネットを利用しますので、通信量にご注意ください。

定電圧24V仕様LED
DC24V Constant voltage type LED

TAIKOO 5-24
タイコー 5-24

高拡散で使いやすいTAIKOO 4-24の後継モデル

- ●国産LED使用
- ●Ra80の高演色タイプ
- ●専用アルミバー&取付キャップ（別売）
- ●全光束17%アップ、消費電力20%カット

※TAIKOO4-24の従来比にて

電源仕様	推奨ピッチ	行灯看板	文字看板
定電圧 DC24V	深さ÷0.5	100～120mm厚程度	100～120mm厚程度

基本仕様 Specification

基本情報	製品型番	F-TA7G-24-(*A)
	外形寸法	W75.0×H24.9×D11.0mm
	製品線径	AWG18 (0.75sq)
	重量	18g
	製品ピッチ	300mm
	推奨ピッチ	深さ÷0.5
電気特性	定格	定電圧DC24V
	消費電力	0.8W
その他	使用温度範囲	-20℃～50℃
	環境仕様	防沫形
	設計寿命	40,000時間※1
	備考	器具内専用品
	梱包数量	30連結/袋

※1 … 全光束が初期光束値の70%となる時間です。設計寿命であり保証値ではありません。

発光特性 Luminous quality

発光色見本		
*A発光色品番	8D	8L27
発光色	昼光色	電球色
平均色温度	6500K	2700K
演色評価数	Ra80	Ra80

電源接続数 PSU capacity

定格	電源品番	接続個数	最大直列接続数
定電圧 DC24V	K58-025C024-201	3個～28個	28個
	SIP50-24	1個～56個	30個
	ELV90-24-3R8	6個～102個	30個
	OT 90/100-200/24 DIM P G2	6個～101個	30個
	OT 150/100-200/24 DIM P G2	9個～168個	30個

※ … 電源仕様20ページ参照

外形寸法 Dimensions

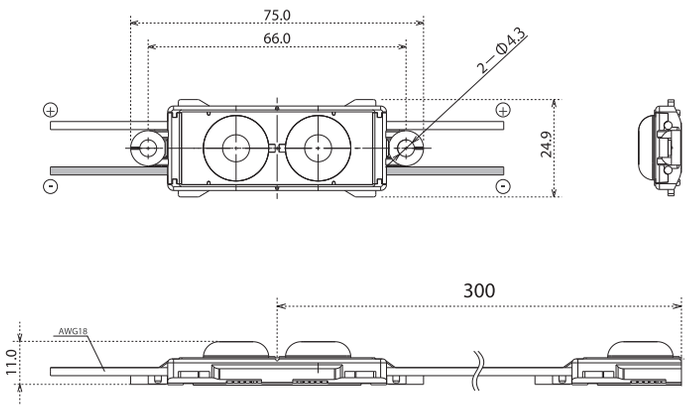

設置の注意点 Attention

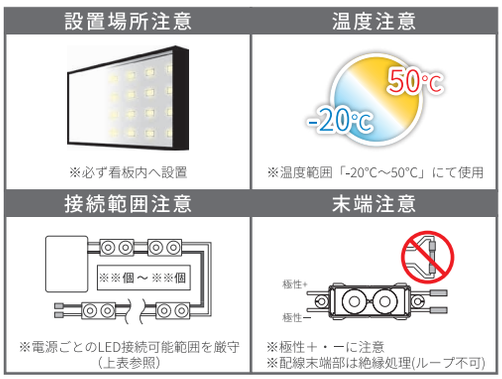

ダウンロード用QRコード Download

取扱説明書 TAIKOO 5-24

承認図 TAIKOO 5-24

データは「PDF」形式です。閲覧ソフトをご用意ください。
（Adobe Acrobat Reader など）
※インターネットを利用しますので、通信量にご注意ください。

TAIKOO mini-24
タイコーミニ 24

定電圧24V仕様LED
DC24V Constant voltage type LED

薄型看板用ミドルパワーレンズモジュール

●国産LED使用
●Ra80の高演色タイプ

電源仕様	推奨ピッチ	行灯看板	文字看板
定電圧 DC24V	深さ÷0.6	50～100mm厚程度	50～100mm厚程度

基本仕様 Specification

基本情報	製品型番	F-TM1G-24-(*A)
	外形寸法	W40.2×H21.6×D10.6mm
	製品線径	AWG20 (0.5sq)
	重量	9g
	製品ピッチ	150mm
	推奨ピッチ	深さ÷0.6
電気特性	定格	定電圧DC24V
	消費電力	0.5W
その他	使用温度範囲	-20℃～50℃
	環境仕様	防沫形
	設計寿命	40,000時間 ※1
	備考	器具内専用品
	梱包数量	30連結/袋

※1…全光束が初期光束値の70%となる時間です。設計寿命であり保証値ではありません。

発光特性 Luminous quality

発光色見本							
*A発光色品番	8K ※2	8D	8N	8W	8WW	8L30	8L27
発光色	高色温度	昼光色	昼白色	白色	温白色	電球色	電球色
平均色温度	7000K以上	6500K	5000K	4000K	3500K	3000K	2700K
演色評価数	Ra80	Ra80	Ra80	Ra80	Ra80	Ra80	Ra80

※2…8Kは特注品です。

電源接続数 PSU capacity

定格	電源品番	接続個数	最大直列接続数
定電圧 DC24V	K58-025C024-201	5個～50個	50個
	SIP50-24	1個～102個	90個
	ELV90-24-3R8	10個～186個	90個
	OT 90/100-200/24 DIM P G2	11個～183個	90個
	OT 150/100-200/24 DIM P G2	15個～306個	90個

※ …電源仕様20ページ参照

外形寸法 Dimensions

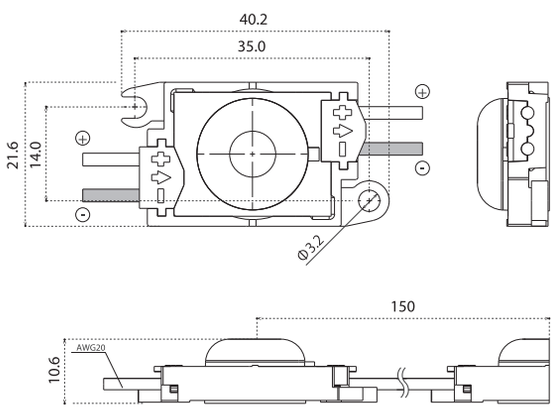

設置の注意点 Attention

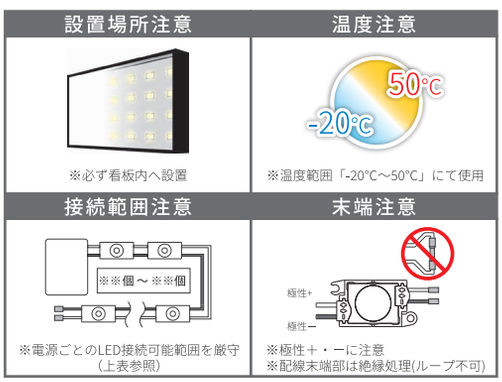

ダウンロード用QRコード Download

取扱説明書 TAIKOO mini-24

承認図 TAIKOO mini-24

データは「PDF」形式です。閲覧ソフトをご用意ください。
（Adobe Acrobat Reader など）
※インターネットを利用しますので、通信量にご注意ください。

定電圧24V仕様LED
DC24V Constant voltage type LED

TAIKOO zero-24
タイコーゼロ 24

薄型看板用レンズモジュール

●国産LED使用
●Ra80の高演色タイプ

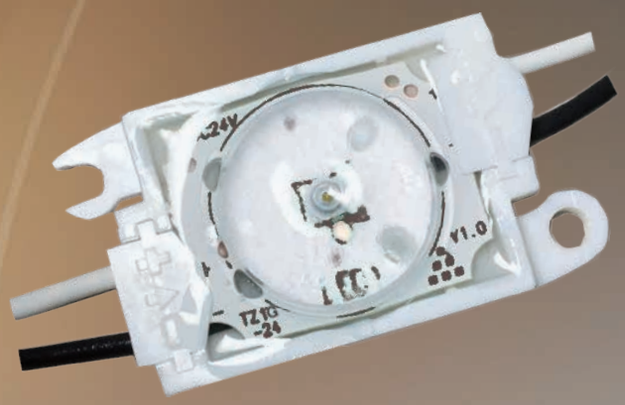

電源仕様	推奨ピッチ	行灯看板
定電圧 DC24V	深さ÷0.6	40～60mm厚程度

基本仕様 Specification

基本情報	製品型番	F-TZ1G-24-8D
	外形寸法	W40.2×H21.6×D10.6mm
	製品線径	AWG20 (0.5sq)
	重量	8g
	製品ピッチ	120mm
	推奨ピッチ	深さ÷0.6
電気特性	定格	定電圧DC24V
	消費電力	0.4W
その他	使用温度範囲	-20℃～50℃
	環境仕様	防沫形
	設計寿命	40,000時間 ※1
	備考	器具内専用品
	梱包数量	30連結/袋

※1 … 全光束が初期光束値の70%となる時間です。設計寿命であり保証値ではありません。

発光特性 Luminous quality

発光色見本	
発光色品番	8D
発光色	昼光色
平均色温度	6500K
演色評価数	Ra80

電源接続数 PSU capacity

定格	電源品番	接続個数	最大直列接続数
定電圧 DC24V	K58-025C024-201	7個～69個	69個
	SIP50-24	1個～140個	120個
	ELV90-24-3R8	14個～253個	120個
	OT 90/100-200/24 DIM P G2	14個～250個	120個
	OT 150/100-200/24 DIM P G2	20個～416個	120個

※ … 電源仕様20ページ参照

外形寸法 Dimensions

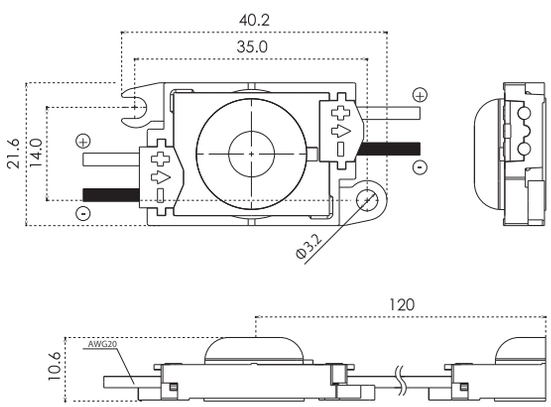

設置の注意点 Attention

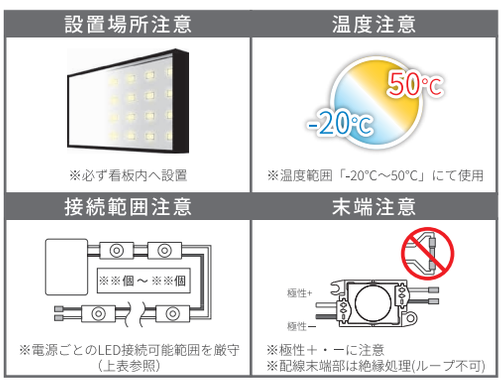

ダウンロード用QRコード Download

取扱説明書 TAIKOO zero-24

承認図 TAIKOO zero-24

データは「PDF」形式です。閲覧ソフトをご用意ください。
（Adobe Acrobat Reader など）
※インターネットを利用しますので、通信量にご注意ください。

TAIKOO nano-24

タイコーナノ 24

定電圧24V仕様LED
DC24V Constant voltage type LED

薄型・狭幅看板向けレンズモジュール

- ●国産LED使用
- ●Ra80の高演色タイプ
- ●薄型行灯・チャンネル文字看板に最適

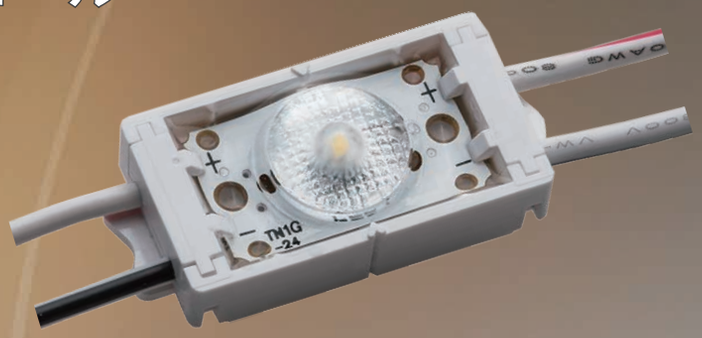

電源仕様	推奨ピッチ	行灯看板	文字看板
定電圧 DC24V	深さ÷0.6	50～100mm厚程度	50～100mm厚程度

基本仕様 Specification

基本情報	製品型番	F-TN1G-24-8D
	外形寸法	W27.0×H14.8×D8.5mm
	製品線径	AWG20 (0.5sq)
	重量	5g
	製品ピッチ	150mm
	推奨ピッチ	深さ÷0.6
電気特性	定格	定電圧DC24V
	消費電力	0.5W
その他	使用温度範囲	-20℃～50℃
	環境仕様	防沫形
	設計寿命	40,000時間※1
	備考	器具内専用品
	梱包数量	30連結/袋

※1 … 全光束が初期光束値の70%となる時間です。設計寿命であり保証値ではありません。

発光特性 Luminous quality

発光色見本	
発光色品番	8D
発光色	昼光色
平均色温度	6500K
演色評価数	Ra80

電源接続数 PSU capacity

定格	電源品番	接続個数	最大直列接続数
定電圧 DC24V	K58-025C024-201	5個～47個	47個
	SIP50-24	1個～95個	60個
	ELV90-24-3R8	10個～172個	60個
	OT 90/100-200/24 DIM P G2	10個～170個	60個
	OT 150/100-200/24 DIM P G2	14個～284個	60個

※ … 電源仕様20ページ参照

外形寸法 Dimensions

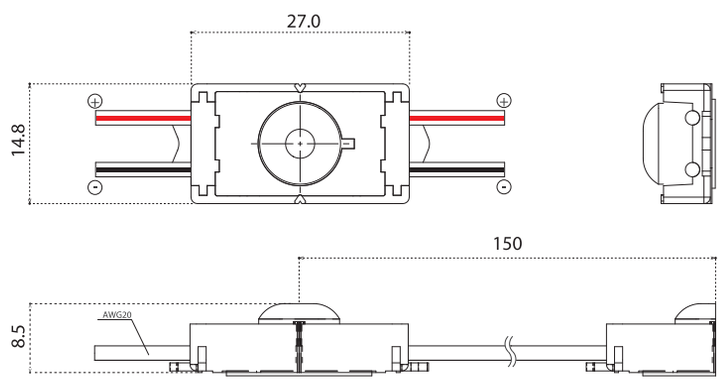

設置の注意点 Attention

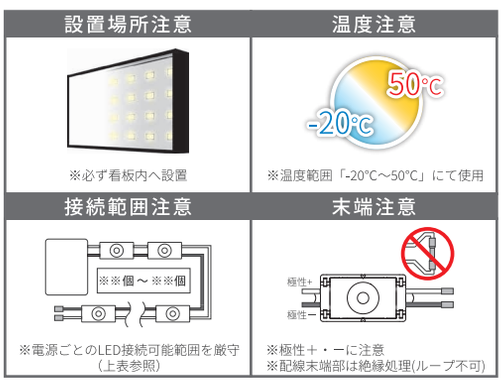

ダウンロード用QRコード Download

取扱説明書 TAIKOO nano-24

承認図 TAIKOO nano-24

データは「PDF」形式です。閲覧ソフトをご用意ください。
（Adobe Acrobat Reader など）
※インターネットを利用しますので、通信量にご注意ください。

定電圧24V仕様LED
DC24V Constant voltage type LED

SHELL 4S-24
シェル 4S-24

チャンネル文字やバックライトに最適な細型モジュール

- 国産LED使用
- Ra80の高演色タイプ
- チャンネル文字やバックライトに最適

電源仕様	推奨ピッチ	文字看板
定電圧 DC24V	深さ−10mm	60〜100mm厚程度 看板横幅10mm程度

基本仕様 Specification

基本情報	製品型番	F-SE4GS-24-8D
	外形寸法	W45.0×H9.0×D6.5mm
	製品線径	AWG22 (0.3sq)
	重量	5g
	製品ピッチ	200mm
	推奨ピッチ	深さ−10mm
電気特性	定格	定電圧DC24V
	消費電力	0.7W
その他	使用温度範囲	-20℃〜50℃
	環境仕様	防沫形
	設計寿命	40,000時間 ※1
	備考	器具内専用品
	梱包数量	30連結/袋

※1 … 全光束が初期光束値の70%となる時間です。設計寿命であり保証値ではありません。

発光特性 Luminous quality

発光色見本	
発光色品番	8D
発光色	昼光色
平均色温度	6500K
演色評価数	Ra80

電源接続数 PSU capacity

定格	電源品番	接続個数	最大直列接続数
定電圧 DC24V	K58-025C024-201	4個〜37個	30個
	SIP50-24	1個〜76個	30個
	ELV90-24-3R8	8個〜138個	30個
	OT 90/100-200/24 DIM P G2	8個〜136個	30個
	OT 150/100-200/24 DIM P G2	11個〜227個	30個

※ … 電源仕様20ページ参照

外形寸法 Dimensions

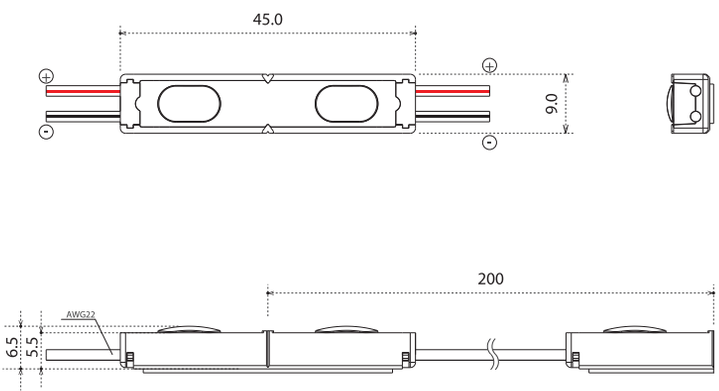

設置の注意点 Attention

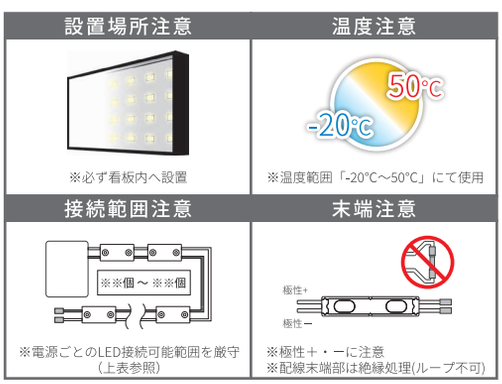

ダウンロード用QRコード Download

取扱説明書 SHELL 4S-24

承認図 SHELL 4S-24

データは「PDF」形式です。閲覧ソフトをご用意ください。
(Adobe Acrobat Reader など)
※インターネットを利用しますので、通信量にご注意ください。

SHELL nano-24
シェルナノ 24

定電圧24V仕様LED
DC24V Constant voltage type LED

薄型・狭幅のチャンネル文字看板向けモジュール

- ●国産LED使用
- ●Ra80の高演色タイプ
- ●小型チャンネル文字に最適

電源仕様	推奨ピッチ	文字看板
定電圧 DC24V	深さ−10mm	50〜80mm厚程度 看板横幅10mm程度

基本仕様 Specification

基本情報	製品型番	F-SN1G-24-(＊A)
	外形寸法	W22.0×H9.0×D6.5mm
	製品線径	AWG22 (0.3sq)
	重量	2.2g
	製品ピッチ	75mm
	推奨ピッチ	深さ−10mm
電気特性	定格	定電圧DC24V
	消費電力	0.4W
その他	使用温度範囲	-20℃〜50℃
	環境仕様	防沫形
	設計寿命	40,000時間 ※1
	備考	器具内専用品
	梱包数量	50連結/袋

※1…全光束が初期光束値の70%となる時間です。設計寿命であり保証値ではありません。

発光特性 Luminous quality

発光色見本						
＊A発光色品番	8K ※2	8D	8N	8W	8L30	8L27
発光色	高色温度	昼光色	昼白色	白色	電球色	電球色
平均色温度	7000K以上	6500K	5000K	4000K	3000K	2700K
演色評価数	Ra80	Ra80	Ra80	Ra80	Ra80	Ra80

※2…8Kは特注品です。

電源接続数 PSU capacity

定格	電源品番	接続個数	最大直列接続数
定電圧 DC24V	K58-025C024-201	6個〜62個	62個
	SIP50-24	1個〜126個	75個
	ELV90-24-3R8	12個〜228個	75個
	OT 90/100-200/24 DIM P G2	13個〜225個	75個
	OT 150/100-200/24 DIM P G2	18個〜375個	75個

※ …電源仕様20ページ参照

外形寸法 Dimensions

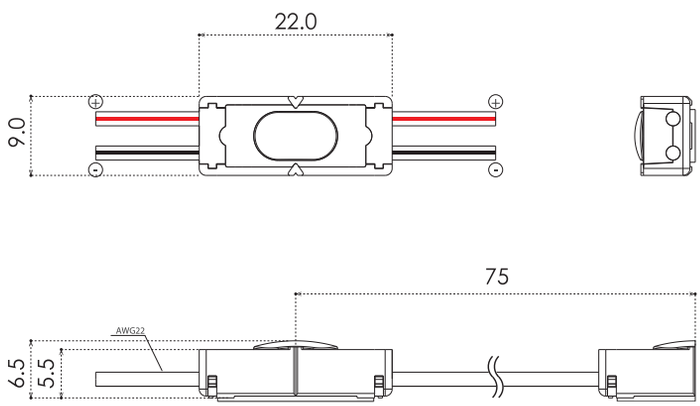

設置の注意点 Attention

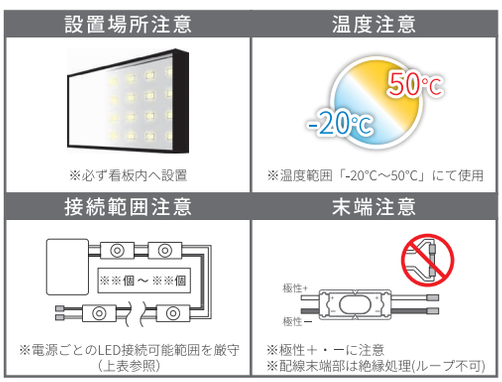

ダウンロード用QRコード Download

取扱説明書 SHELL nano-24

承認図 SHELL nano-24

データは「PDF」形式です。閲覧ソフトをご用意ください。
(Adobe Acrobat Reader など)
※インターネットを利用しますので、通信量にご注意ください。

DC24V CV type power supply unit
DC24V CV type options

定電圧24V仕様電源 オプション品一覧

電源一覧 Power supply unit

25Wタイプ

製品型番	K58-025C024-201
外形寸法	W100×H30.0×D60.0mm
重量	220g
入力電圧	AC100V/200V
入力電流	350mA(AC100V) 175mA(AC200V)
入力容量	35VA
出力電圧	定電圧DC24V
出力電流	0.1～1.04A
使用温度範囲	-10°C～50°C
環境仕様	防沫形・器具内

50Wタイプ

製品型番	SIP50-24
外形寸法	W600×H22.5×D39.0mm
重量	510g
入力電圧	AC100V/200V
入力電流	610mA(AC100V) 310mA(AC200V)
入力容量	-
出力電圧	定電圧DC24V
出力電流	～2.1A
使用温度範囲	-10°C～50°C
環境仕様	防湿形・器具内

90Wタイプ

製品型番	ELV90-24-3R8
外形寸法	W253×H45.5×D40.2mm
重量	830g
入力電圧	AC100V/200V
入力電流	1.13A(AC100V) 0.56A(AC200V)
入力容量	-
出力電圧	定電圧DC24V
出力電流	0.2～3.8A
使用温度範囲	-20°C～50°C
環境仕様	耐水形・器具内

90Wタイプ

製品型番	OT 90/100-200/24 DIM P G2
外形寸法	W219×H63.0×D49.0mm
重量	930g
入力電圧	AC100V/200V
入力電流	1.09A(AC100V) 0.54A(AC200V)
入力容量	-
出力電圧	定電圧DC24V
出力電流	0.21～3.75A
使用温度範囲	-25°C～50°C
環境仕様	耐水形・器具内

150Wタイプ

製品型番	OT 150/100-200/24 DIM P G2
外形寸法	W239×H63.0×D49.0mm
重量	1038g
入力電圧	AC100V/200V
入力電流	1.80A(AC100V) 0.89A(AC200V)
入力容量	-
出力電圧	定電圧DC24V
出力電流	0.3～6.25A
使用温度範囲	-25°C～50°C
環境仕様	耐水形・器具内

オプション品一覧 Options

取付キャップ

製品型番	F-TA5-CAP
外形寸法	W76.2×H8.6×D39.8mm
重量	4.5g

アルミバー

製品型番	F-ALB-2
外形寸法	W□※　×H39×D7mm
重量	544g(3800mm時)

※…ご注文時のご要望内容により長さは異なります。

DC12V Constant voltage type LED

定電圧12V仕様LED

SHELL nano-12

定電圧12V仕様LED
DC12V Constant voltage type LED

SHELL nano-12
シェルナノ 12

狭小文字看板に最適なカラーLEDモジュール

●定電圧12V仕様
●薄型チャンネル文字看板に最適

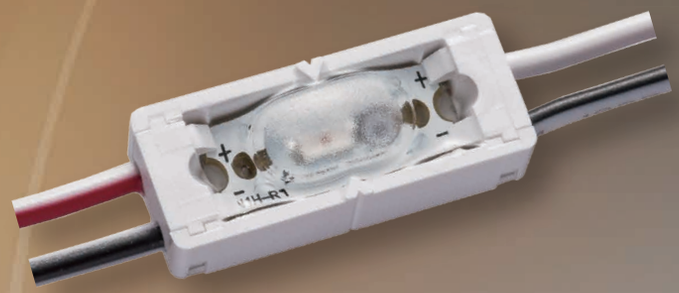

電源仕様	推奨ピッチ	文字看板
定電圧 DC12V	深さ−10mm	50〜80mm厚程度 看板横幅10mm程度

基本仕様 Specification

基本情報	製品型番	F-SN1H-12-(＊A)
	外形寸法	W22.0×H9.0×D6.5mm
	製品線径	AWG22 (0.3sq)
	重量	2.2g
	製品ピッチ	75mm
	推奨ピッチ	深さ−10mm
電気特性	定格	定電圧DC12V
	消費電力	0.4W
その他	使用温度範囲	-20℃〜50℃
	環境仕様	防沫形
	設計寿命	40,000時間 ※1
	備考	器具内専用品
	梱包数量	50連結/袋

※1…全光束が初期光束値の70%となる時間です。設計寿命であり保証値ではありません。

発光特性 Luminous quality

発光色見本			
＊A発光色品番	R	G ※2	B ※2
発光色	赤色	緑色	青色
平均色温度	—	—	—
演色評価数	—	—	—

※2…G、Bは特注品です。

電源接続数 PSU capacity

定格	電源品番	接続個数	最大直列接続数
定電圧 DC12V	FK58-025C012-101	6個〜62個	50個
	SIP50-12	1個〜126個	50個
	ELV90-12-7R5	6個〜225個	50個

※…電源仕様23ページ参照

外形寸法 Dimensions

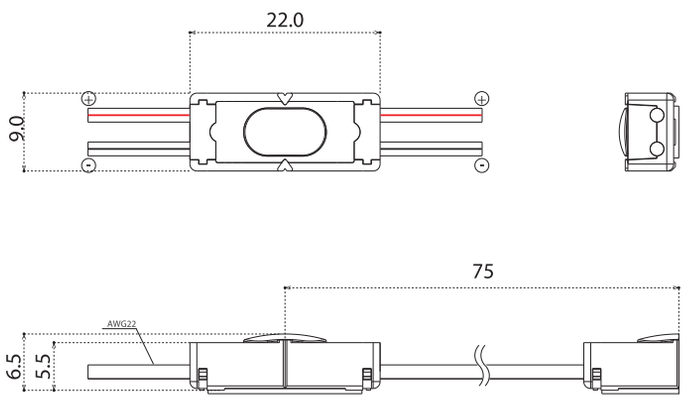

設置の注意点 Attention

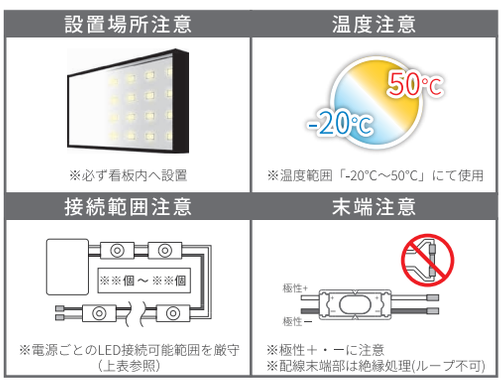

ダウンロード用QRコード Download

取扱説明書 SHELL nano-12

承認図 SHELL nano-12

データは「PDF」形式です。閲覧ソフトをご用意ください。
(Adobe Acrobat Reader など)
※インターネットを利用しますので、通信量にご注意ください。

DC12V CV type power supply unit

定電圧12V仕様
電源一覧

電源一覧

Power supply unit

25Wタイプ

製品型番	K58-025C012-101
外形寸法	W100×H30.0×D60.0mm
重量	230g
入力電圧	AC100V/200V
入力電流	340mA(AC100V) 170mA(AC200V)
入力容量	34VA
出力電圧	定電圧DC12V
出力電流	0.2～2.08A
使用温度範囲	-10°C～50°C
環境仕様	防沫形・器具内

50Wタイプ

製品型番	SIP50-12
外形寸法	W600×H22.5×D39.0mm
重量	600g
入力電圧	AC100V/200V
入力電流	620mA(AC100V) 310mA(AC200V)
入力容量	-
出力電圧	定電圧DC12V
出力電流	～4.2A
使用温度範囲	-10°C～50°C
環境仕様	防浸形・器具内

90Wタイプ

製品型番	ELV90-12-7R5
外形寸法	W253×H45.5×D40.2mm
重量	830g
入力電圧	AC100V/200V
入力電流	1.13A(AC100V) 0.56A(AC200V)
入力容量	-
出力電圧	定電圧DC12V
出力電流	0.2～7.5A
使用温度範囲	-20°C～50°C
環境仕様	耐水形・器具内

AC100V type LED

AC100V仕様LED

TAIKOO 100-3

TAIKOO mini100

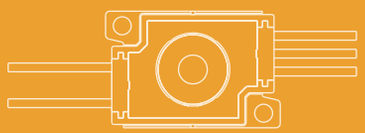

SHELL 5-100

TAIKOO 100-3
タイコー 100-3

AC100V仕様LED
AC100V type LED

AC100Vタイプ高拡散レンズモジュール

- アクリル・FF看板に最適
- Ra80の高演色タイプ
- 専用アルミバー&取付キャップ（別売）
- モジュール1個単位での切断可能

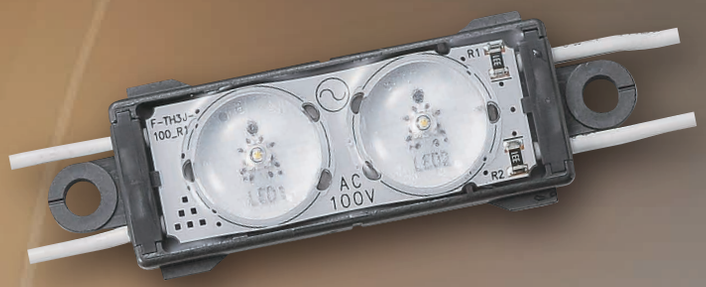

電源仕様	推奨ピッチ	行灯看板	文字看板	オプション
100V AC	深さ÷0.5	100～150mm厚程度	100～150mm厚程度	サージプロテクター対応 (別売)

基本仕様 Specification

基本情報	製品型番	F-TH3J-100-(*A) -2/
	外形寸法	W75.0×H24.9×D11.0mm
	製品線径	AWG18 (0.75sq)
	重量	20g
	製品ピッチ	400mm
	推奨ピッチ	深さ÷0.5
電気特性	定格	AC100V
	消費電力	2.35W
	入力容量	2.6VA
その他	使用温度範囲	-20°C～50°C
	環境仕様	防沫形
	設計寿命	40,000時間 ※1
	備考	器具内専用品
	梱包数量	30連結/袋

※1 … 全光束が初期光束値の70%となる時間です。設計寿命であり保証値ではありません。

発光特性 Luminous quality

発光色見本					
*A 発光色品番	8D	8N	8W	8L30	8L27
発光色	昼光色	昼白色	白色	電球色	電球色
平均色温度	6500K	5000K	4000K	3000K	2700K
演色評価数	Ra80	Ra80	Ra80	Ra80	Ra80

最大直列接続数 Maximum connections

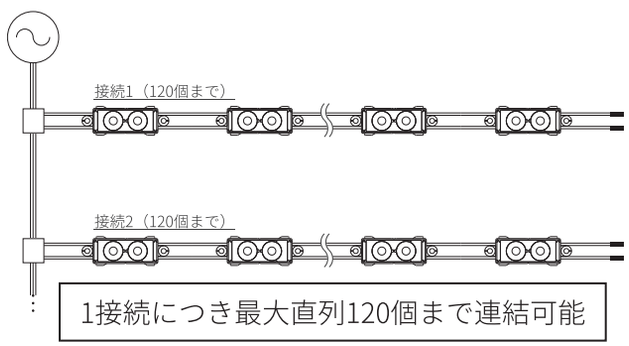

1接続につき最大直列120個まで連結可能

※照度低下の恐れがありますので点灯にてご確認をお願い致します。

外形寸法 Dimensions

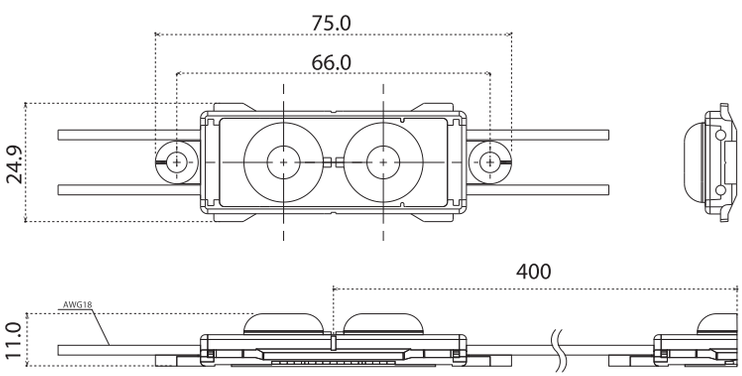

設置の注意点 Attention

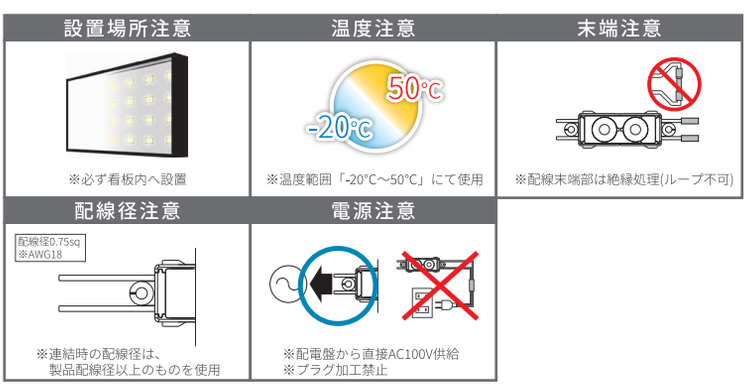

ダウンロード用QRコード Download

取扱説明書 TAIKOO 100-3

承認図 TAIKOO 100-3

データは「PDF」形式です。閲覧ソフトをご用意ください。
（Adobe Acrobat Reader など）
※インターネットを利用しますので、通信量にご注意ください。

AC100V仕様LED
AC100V type LED

TAIKOO mini-100

タイコーミニ 100

小型・薄型看板用高拡散レンズモジュール

●Ra80の高演色タイプ
●薄型行灯・チャンネル文字看板に最適

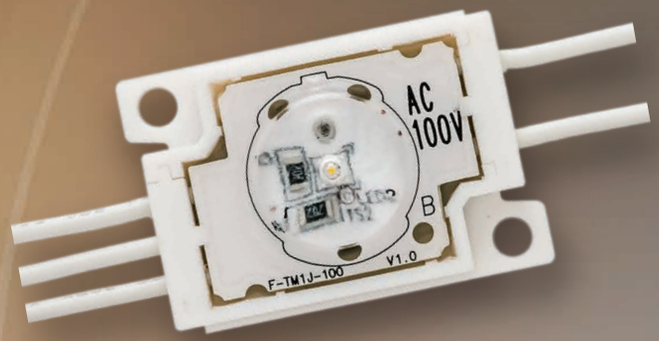

電源仕様	推奨ピッチ	行灯看板	文字看板	オプション
100V AC	深さ÷0.6	50～100mm厚程度	50～100mm厚程度	サージプロテクター対応 (別売)

基本仕様 Specification

基本情報	製品型番	F-TM1J-100-(*A) /
	外形寸法	W42.0×H28.0×D11.0mm
	製品線径	AWG20 (0.5sq)
	重量	24g（2pcs/set）
	製品ピッチ	150mm
	推奨ピッチ	深さ÷0.6
電気特性	定格	AC100V
	消費電力	1.3W（2pcs/set）
	入力容量	1.4VA（2pcs/set）
その他	使用温度範囲	-20°C～50°C
	環境仕様	防沫形
	設計寿命	40,000時間 ※1
	備考	2pcs/set、器具内専用品
	梱包数量	30連結/袋

※1 … 全光束が初期光束値の70%となる時間です。設計寿命であり保証値ではありません。

発光特性 Luminous quality

発光色見本					
*A発光色品番	8D	8N	8W	8L30	8L27
発光色	昼光色	昼白色	白色	電球色	電球色
平均色温度	6500K	5000K	4000K	3000K	2700K
演色評価数	Ra80	Ra80	Ra80	Ra80	Ra80

最大直列接続数 Maximum connections

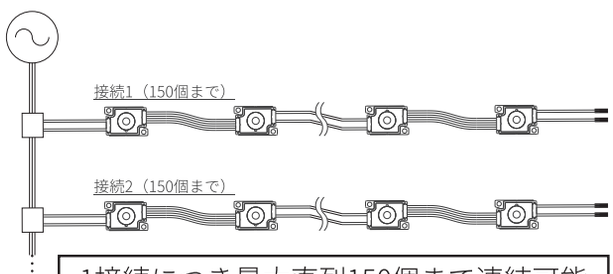

1接続につき最大直列150個まで連結可能
(75セット)

※照度低下の恐れがありますので点灯にてご確認をお願い致します。

外形寸法 Dimensions

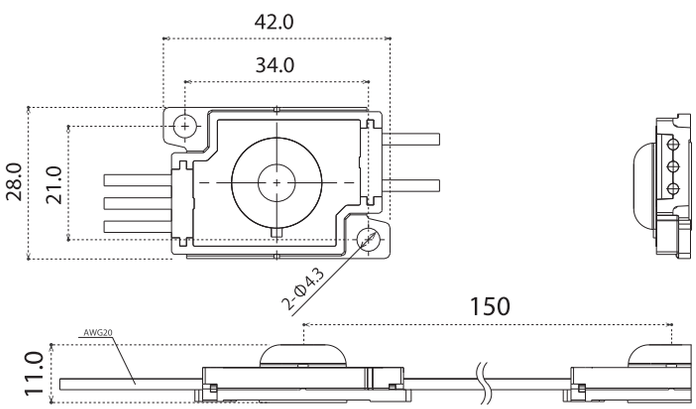

設置の注意点 Attention

設置場所注意	温度注意	末端注意
※必ず看板内へ設置	※温度範囲「-20°C～50°C」にて使用	※配線末端部は絶縁処理(ループ不可)
配線径注意	**電源注意**	**切断注意**
※連結時の配線径は、製品配線径以上のものを使用	※配電盤から直接AC100V供給 ※プラグ加工禁止	※3本線部分は切断不可

ダウンロード用QRコード Download

取扱説明書 TAIKOO mini-100

承認図 TAIKOO mini-100

データは「PDF」形式です。閲覧ソフトをご用意ください。
（Adobe Acrobat Reader など）
※インターネットを利用しますので、通信量にご注意ください。

SHELL 5-100

シェル 5-100

AC100Vタイプスタンダードモデル

- 高効率設計
- Ra80の高演色タイプ
- チャンネルサインに最適
- モジュール1個単位での切断可能
- 専用アルミバー&取付キャップ（別売）

電源仕様	推奨ピッチ	文字看板	オプション
100V AC	＝深さ	100～150mm厚程度	サージプロテクター対応 (別売)

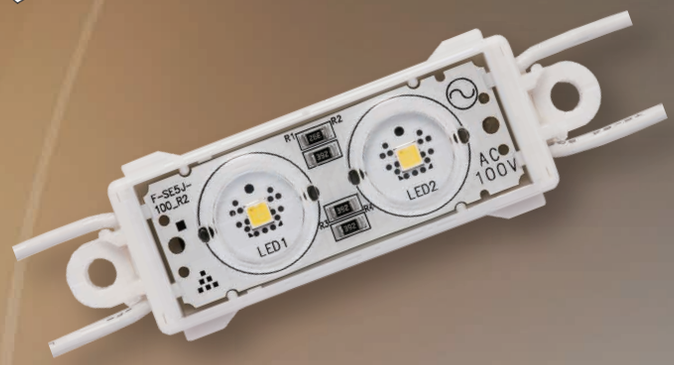

基本仕様 Specification

基本情報	製品型番	F-SE5J-100-(*A) -1/
	外形寸法	W75.0×H24.9×D7.9mm
	製品線径	AWG18 (0.75sq)
	重量	14g
	製品ピッチ	160mm
	推奨ピッチ	深さ＝推奨ピッチ
電気特性	定格	AC100V
	消費電力	0.66W
	入力容量	0.72VA
その他	使用温度範囲	-20°C～50°C
	環境仕様	防沫形
	設計寿命	40,000時間 ※1
	備考	器具内専用品
	梱包数量	30連結/袋

※1 … 全光束が初期光束値の70%となる時間です。設計寿命であり保証値ではありません。

発光特性 Luminous quality

発光色見本		
*A 発光色品番	8D	8L27
発光色	昼光色	電球色
平均色温度	6500K	2700K
演色評価数	Ra80	Ra80

最大直列接続数 Maximum connections

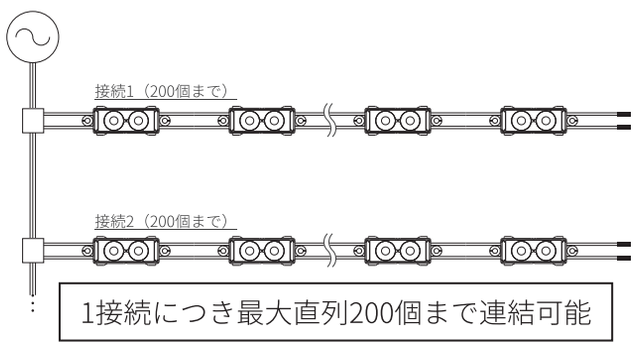

1接続につき最大直列200個まで連結可能

※照度低下の恐れがありますので点灯にてご確認をお願い致します。

外形寸法 Dimensions

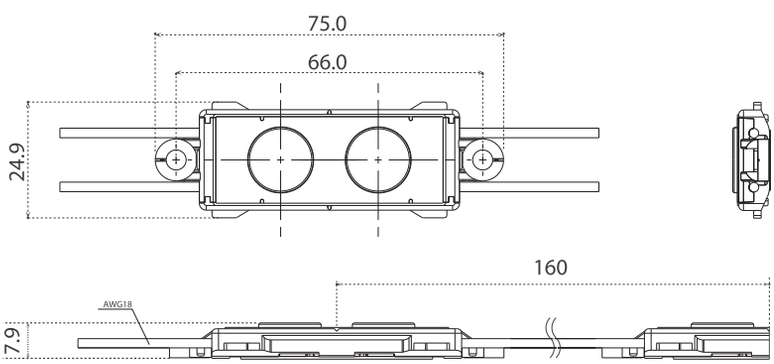

設置の注意点 Attention

設置場所注意	温度注意	末端注意
		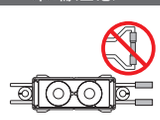
※必ず看板内へ設置	※温度範囲「-20°C～50°C」にて使用	※配線末端部は絶縁処理(ループ不可)

配線径注意	電源注意
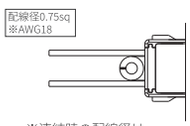	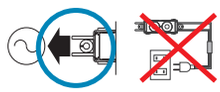
※連結時の配線径は、製品配線径以上のものを使用	※配電盤から直接AC100V供給 ※プラグ加工禁止

ダウンロード用QRコード Download

取扱説明書 SHELL 5-100

承認図 SHELL 5-100

データは「PDF」形式です。閲覧ソフトをご用意ください。
（Adobe Acrobat Reader など）
※インターネットを利用しますので、通信量にご注意ください。

AC100V type LED

AC100V仕様LED

製品保証・寿命について
オプション品一覧

●本製品の取付工事は電気設備基準に従って、有資格者が作業を行ってください。
無資格者の電気工事は法律により禁止されています。

●「AC100V仕様」製品の保証期間は納入後12ヶ月間です。
1日20時間以上点灯する場合の保証期間は半分となります。
ただし、保証期間であっても次の場合には保証の対象外となります。

①取扱い不注意および誤った使用による故障・損傷
②不当な修理および改造等による故障・損傷
③火災・地震・水害・落雷・その他の天災地変・公害等の不可抗力によって生じた故障・損傷
④「取扱説明書」に準じなかったことにより生じた故障・損傷
⑤製品仕様の定格を超える各種サージやノイズ等の電気的影響による故障・破損※1

※ AC100V 仕様 LED モジュールのご使用に関する注意
AC100V 仕様 LED モジュールはその特性上、安定化電源を使用する製品と比べて、
各種サージ及びノイズ等、想定を超える電気的影響を外部から受けやすい製品となります。
そのため、製品仕様の定格を超えるこれらの不具合につきましては、製品保証の対象外となります。
AC100V 仕様 LED モジュールを使用される看板等の設置環境につきましては、サージプロテクタによる耐性強化、
及び、容易にメンテナンスが可能な設置環境 (低層階等) での使用を推奨いたします。

● 本製品には寿命があります。8～10年経つと、外観に異常がなくても
内部の劣化が進行しています。経過する前にかならず点検・交換を行って下さい。

オプション品一覧 Options

取付キャップ

製品型番	F-TA5-CAP
外形寸法	W76.2×H8.6×D39.8mm
重量	4.5g

アルミバー

製品型番	F-ALB-2
外形寸法	W□※　×H39×D7mm
重量	544g(3800mm時)

※…ご注文時のご要望内容により長さは異なります。

サージプロテクター100

製品型番	F-SGP-100
外形寸法	W37.0 x H22.0 x D10.0mm
重量	11g
定格	AC100V
動作開始電圧	155V（実効値）
耐雷サージ性	IEC61000-4-5 レベル4
使用温度範囲	-20℃～50℃

※製品詳細37ページ参照

Tube type LED

直管型LED

DELICIA TUBE 1 / 2

DELICIA TUBE 1
デリーシアチューブ 1

大型看板に最適なスタンダードタイプ

- サイン用途専用のLEDチューブ
- 専用ソケットによる高い耐水性能
- 豊富なホルダーで、蛍光灯同等のメンテナンス性を実現
- Ra80の高演色タイプ

電源仕様	行灯看板
定電流 (DC)	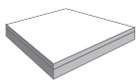 250mm厚以上

基本仕様 Specification

基本情報	製品型番	F-DT1E-35060-(*A)	F-DT1E-35090-(*A)	F-DT1E-35120-(*A)
	外形寸法	W580×Φ32.0mm	W830×Φ32.0mm	W1198×Φ32.0mm
	寸法名称	20形	32形	40形
	重量	160g	230g	325g
電気特性	定格	AC100V/200V兼用（ホルダー）		
	消費電力	7.5W	11.3W	15W
その他	使用温度範囲	-20℃～50℃		
	環境仕様	防沫形		
	設計寿命	40,000時間※1		
	備考	器具内専用品、ホルダー組合せ品		
	梱包数量	10本/箱		

※1…全光束が初期光束値の70%となる時間です。設計寿命であり保証値ではありません。

発光特性 Luminous quality

発光色見本		
*A 発光色品番	8K ※2	8D
発光色	高色温度	昼光色
平均色温度	7600K	6500K
演色評価数	Ra80	Ra80

※2…8Kは特注品です。

ホルダー仕様 Holder specification

20形	製品型番	T型：F-DT1-06T**-H	板型：F-DT1-06P**-H	フレームのみ(2灯用)
	外形寸法(mm)	W619×H78.2×D44	W619×H56×D99.5	W619×H52.6×D39
	重量	400g	400g	200g
32形	製品型番	T型：F-DT1-09TS-H		
	外形寸法(mm)	W867×H78.2×D44		
	重量	500g		
40形	製品型番	T型：F-DT1-12T**-H	板型：F-DT1-12P**-H	フレームのみ(2灯用)
	外形寸法(mm)	W1237×H78.2×D44※3	W1237×H56×D99.5	W1237×H52.6×D39
	重量	600g※4	600g※4	400g

※3…2灯用の場合D70mmです。
※4…2灯用の場合800gです。

外形寸法 Dimensions

DELICIA TUBE 1 20形 (F-DT1E-35060-8K /8D)

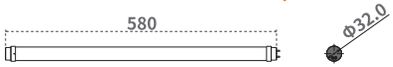

DELICIA TUBE 1 32形 (F-DT1E-35090-8K /8D)

DELICIA TUBE 1 40形 (F-DT1E-35120-8K /8D)

設置の注意点 Attention

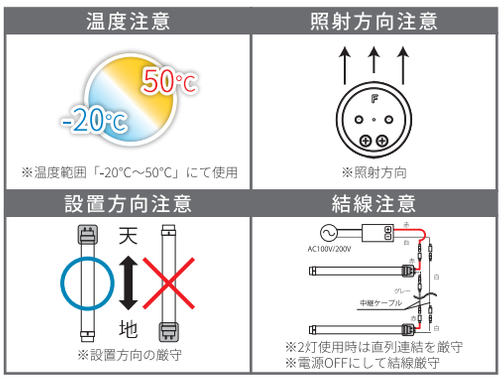

ダウンロード用QRコード Download

取扱説明書 DELICIA TUBE 1

承認図 20形 32形 40形

データは「PDF」形式です。閲覧ソフトをご用意ください。
（Adobe Acrobat Reader など）
※インターネットを利用しますので、通信量にご注意ください。

DELICIA TUBE 2
デリーシアチューブ 2

直管型LED
Tube type LED

大型の両面看板に最適

- ●サイン用途専用のLEDチューブ
- ●専用ソケットによる高い耐水性能
- ●豊富なホルダーで、蛍光灯同等のメンテナンス性を実現
- ●Ra80の高演色タイプ

電源仕様	両面看板
定電流 (DC)	500mm厚以上

基本仕様 Specification

基本情報	製品型番	F-DT2E-70060-(*A)	F-DT2E-70090-(*A)	F-DT2E-70120-(*A)
	外形寸法	W580×Φ32.0mm	W830×Φ32.0mm	W1198×Φ32.0mm
	寸法名称	20形	32形	40形
	重量	235g	265g	475g
電気特性	定格	AC100V/200V兼用（ホルダー）		
	消費電力	13W	19.5W	26W
その他	使用温度範囲	-20℃～50℃		
	環境仕様	防沫形		
	設計寿命	40,000時間※1		
	備考	器具内専用品、ホルダー組合せ品		
	梱包数量	10本/箱		

※1…全光束が初期光束値の70%となる時間です。設計寿命であり保証値ではありません。

発光特性 Luminous quality

発光色見本		
*A 発光色品番	8K ※2	8D
発光色	高色温度	昼光色
平均色温度	7600K	6500K
演色評価数	Ra80	Ra80

※2…8Kは特注品です。

ホルダー仕様 Holder specification

20形	製品型番	T型：F-DT-7006TS-H	L型：F-DT-7006LS-H
	外形寸法(mm)	W619×H78.2×D44	W619×H95.1×D44
	重量	400g	
32形	製品型番	T型：F-DT-7009TS-H	L型：F-DT-7009LS-H
	外形寸法(mm)	W867×H78.2×D44	W867×H95.1×D44
	重量	500g	
40形	製品型番	T型：F-DT-7012TS-H	L型：F-DT-7012LS-H
	外形寸法(mm)	W1237×H78.2×D44	W1237×H95.1×D44
	重量	600g	

外形寸法 Dimensions

DELICIA TUBE 2 20形 (F-DT2E-70060-8K /8D)

DELICIA TUBE 2 32形 (F-DT2E-70090-8K /8D)

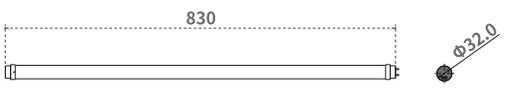

DELICIA TUBE 2 40形 (F-DT2E-70120-8K /8D)

設置の注意点 Attention

温度注意

※温度範囲「-20℃～50℃」にて使用

照射方向注意

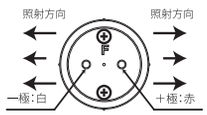

※照射方向

設置方向注意

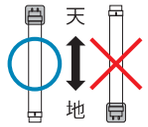

※設置方向の厳守

極性注意

結線注意

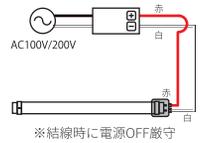

※結線時に電源OFF厳守

※本製品には極性があります。
取付の際は挿入方向に
ご注意ください。

※LEDが点灯しない場合は、
一旦取り外した上で、
正しい極性へ
接続し直してください。
（逆接続保護機能付）

ダウンロード用QRコード Download

取扱説明書 DELICIA TUBE 2

承認図 20形 32形 40形

データは「PDF」形式です。閲覧ソフトをご用意ください。
（Adobe Acrobat Reader など）
※インターネットを利用しますので、通信量にご注意ください。

Tube type LED Holder options

直管型LED ホルダー組み合わせ

DELICIA TUBE 1

Holder options

20形 (600mm)

本数	型番（板型）	型番（T型）	中継ケーブル	使用電源
1本	F-DT1-06PS-H	F-DT1-06TS-H	ー	K68-018C035-401 ×1台
2本	F-DT1-06PD50-H	F-DT1-06TD50-H	F-DTーP25	K68-018C035-401 ×1台

32形 (900mm)

本数	型番（板型）	型番（T型）	中継ケーブル	使用電源
1本	ー	F-DT1-09TS-H	ー	K68-018C035-401 ×1台

40形 (1200mm)

本数	型番（板型）	型番（T型）	中継ケーブル	使用電源
1本	F-DT1-12PS-H	F-DT1-12TS-H	ー	K68-018C035-401 ×1台
2本	F-DT1-12PD50-H	F-DT1-12TD50-H	F-DTーP25	FK68-032C035-602 ×1台
2本	F-DT1-12PD12-H	F-DT1-12TD12-H	F-DTーP24	FK68-032C035-602 ×1台

DELICIA TUBE 2

Holder options

20形 (600mm)

本数	型番（L型）	型番（T型）	中継ケーブル	使用電源
1本	F-DT-7006LS-H	F-DT-7006TS-H	ー	FK68-027C070-301 ×1台

32形 (900mm)

本数	型番（L型）	型番（T型）	中継ケーブル	使用電源
1本	F-DT-7009LS-H	F-DT-7009TS-H	ー	FK68-027C070-301 ×1台

40形 (1200mm)

本数	型番（L型）	型番（T型）	中継ケーブル	使用電源
1本	F-DT-7012LS-H	F-DT-7012TS-H	ー	FK68-027C070-301 ×1台

外見図

Holder dimensions

T型

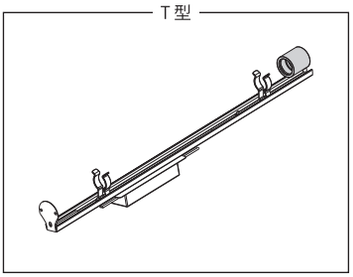

DELICIA TUBE1
20形（600mm）
32形（900mm）
40形（1200mm）

DELICIA TUBE2
20形（600mm）
32形（900mm）
40形（1200mm）

L型

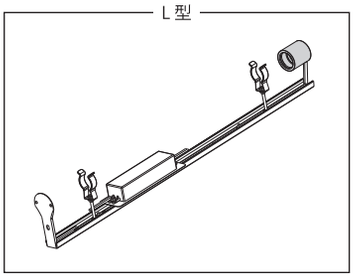

DELICIA TUBE2
20形（600mm）
32形（900mm）
40形（1200mm）

板型

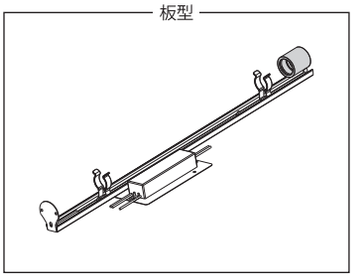

DELICIA TUBE1
20形（600mm）
40形（1200mm）

Outdoor Lighting Products

屋外照明器具

NILE 4

NILE 4
ナイル 4

突き出し距離を削減したパネル看板用LED照明

- ●駐車場の小型パネルサインに最適
- ●従来投光器型に比べ突出し距離の大幅な削減
- ●Ra80の高演色タイプ
- ●電気用品安全法適合製品

電源仕様	パネル看板
100/200V AC	照射距離1000mm以下

基本仕様 Specification

基本情報	製品型番	F-NI4E-70120-8D	F-NI4E-70180-8D
	外形寸法	W1196×H39×D127mm	W1796×H39×D127mm
	重量	2.9kg	4.1kg
電気特性	定格	AC 100/200V	
	消費電力	15.5W	22.3W
	入力容量	17VA	23VA
その他	使用温度範囲	-10℃～35℃	
	環境仕様	防雨形（光源部下向き設置限定）	
	設計寿命	40,000時間※1	
	備考	電気用品安全法適合（PSE）	
	梱包数量	1台	

※1…全光束が初期光束値の70%となる時間です。設計寿命であり保証値ではありません。

アーム付きの投光器等

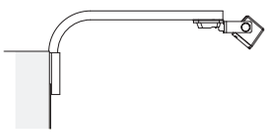

NILE4の場合

発光特性 Luminous quality

発光色見本	
発光色品番	8D
発光色	昼光色
平均色温度	6500K
演色評価数	Ra80

照度分布図 Light distribution

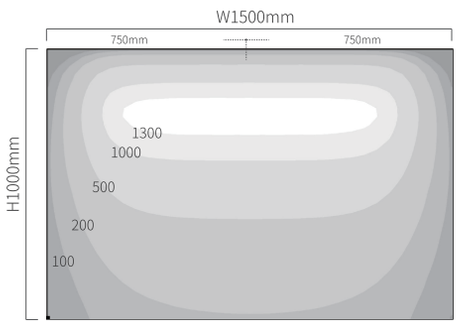

取付台数　：W1200×1台

外形寸法 Dimensions

NILE 4 1200mm (F-NI4E-70120-8D)

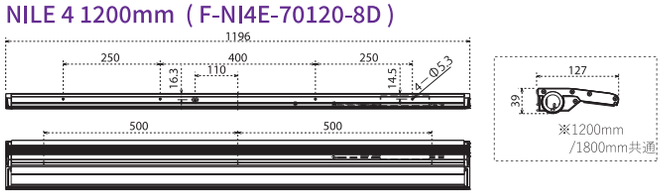

NILE 4 1800mm (F-NI4E-70180-8D)

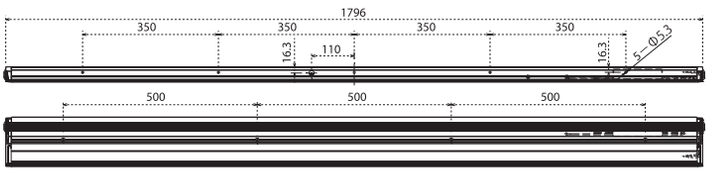

器具のレベル合わせ Positioning adjustment

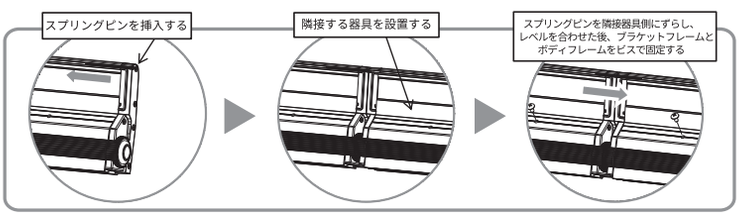

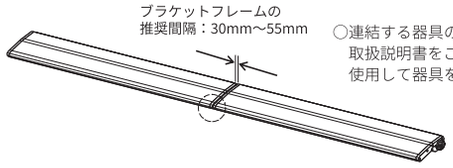

○連結する器具のレベルを合わせる必要がある場合は、取扱説明書をご確認の上、同梱のスプリングピンを使用して器具を設置してください。

ダウンロード用QRコード Download

取扱説明書 NILE 4

承認図 NILE 4 70120 / NILE 4 70180

データは「PDF」形式です。閲覧ソフトをご用意ください。
（Adobe Acrobat Reader など）
※インターネットを利用しますので、通信量にご注意ください。

Other Products

特殊用途製品

LAIKA 2

LINE BAR

Surge Protector 100

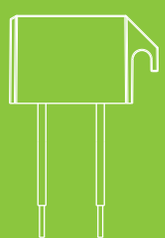

LAIKA 2
ライカ 2

●常夜灯、足元灯、表示灯に最適
●電気用品安全法適合製品

電源仕様	多目的照明	オプション
100V AC	OTHERS	サージプロテクター対応 (別売)

基本仕様 Specification

基本情報	製品型番	F-LA2-100-(＊A)-B	発光特性	発光色見本		
	外形寸法	W103.4×H31.0×D10.8mm		＊A発光色品番	8D ※1	8L
	製品線径	0.75sq		発光色	昼光色	電球色
	重量	42g		平均色温度	5600K	2700K
	配線長さ	100mm		演色評価数	Ra80	Ra80
電気特性	定格	AC100V				
	消費電力	1.8W				
その他	使用温度範囲	-20°C～50°C				
	環境仕様	防沫形				
	設計寿命	40,000時間 ※2				
	備考	電気用品安全法適合 過電流防止機能付き、表示灯用（器具内用）				
	梱包数量	40個/箱				

※1 … 8Dは特注品です。中心色温度は他の製品と異なります。
※2 … 全光束が初期光束値の70%となる時間です。設計寿命であり保証値ではありません。

外形寸法 Dimensions

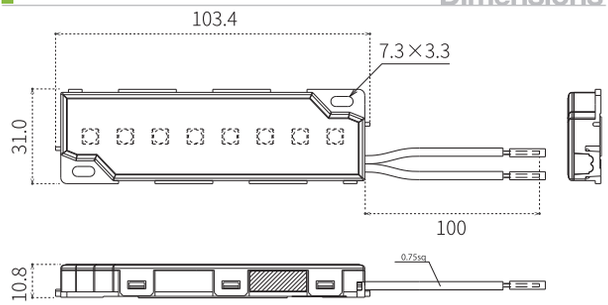

ダウンロード用QRコード Download

取扱説明書 LAIKA 2

承認図 LAIKA 2

データは「PDF」形式です。閲覧ソフトをご用意ください。
（Adobe Acrobat Reader など）
※インターネットを利用しますので、通信量にご注意ください。

LINE BAR
ラインバー

●幅5mm
●導光板及び各種光源部材として最適
●45mm毎にカット可能

電源仕様	間接照明
定電圧 DC12V	OTHERS

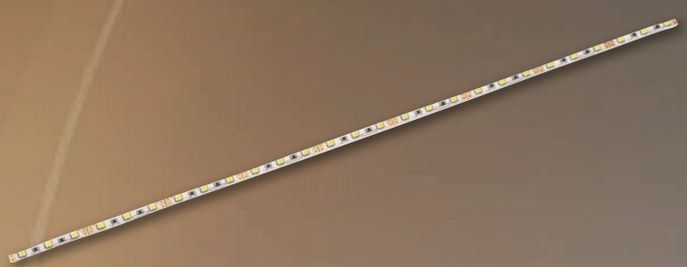

基本仕様 Specification

基本情報	製品型番	F-LB11-12-(＊A)	発光特性	発光色見本		
	外形寸法	W450.0×H5.0×D1.75mm		＊A発光色品番	8D	8N
	重量	8g		発光色	昼光色	昼白色
	配線長さ	15mm		平均色温度	6500K	5000K
電気特性	定格	定電圧DC12V		演色評価数	Ra80	Ra80
	消費電力	4.8W				
その他	使用温度範囲	-20°C～50°C				
	環境仕様	屋内仕様				
	設計寿命	40,000時間 ※1				
	備考	器具内専用品、加工対応 その他発光色別途相談				

※1 … 全光束が初期光束値の70%となる時間です。設計寿命であり保証値ではありません。

外形寸法 Dimensions

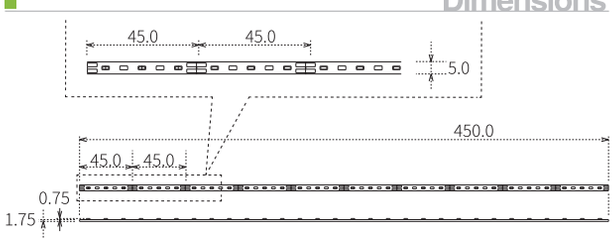

ダウンロード用QRコード Download

承認図 LINE BAR

データは「PDF」形式です。閲覧ソフトをご用意ください。
（Adobe Acrobat Reader など）
※インターネットを利用しますので、通信量にご注意ください。

SurgeProtecter 100
サージプロテクター 100

サージ電圧を吸収してLEDモジュールのダメージを低減

- ●看板用AC100Vモジュールに特化した
  2線式（L-N間）サージプロテクタ
- ●内蔵LED(白色)の点灯状態により、交換時期を確認可能
- ●耐雷サージ性IEC61000-4-5 レベル4
  ※直撃雷によるサージからはダメージを低減できません。

電源仕様
100V AC

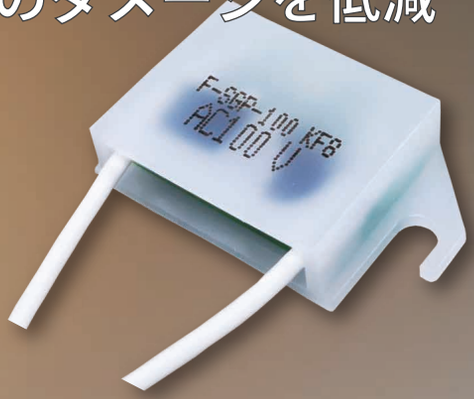

基本仕様 Specification

基本情報	製品型番	F-SGP-100
	外形寸法	W37.0 x H22.0 x D10.0mm
	製品線径	AWG18(0.75sq)
	重量	11g
	配線長さ	15mm
電気特性	定格	AC100V
	動作開始電圧	155V（実効値）
	耐雷サージ性	IEC61000-4-5 レベル4
その他	使用温度範囲	-20℃～50℃
	環境仕様	防雨形（配線部下向き設置限定）
	ケース材質	ポリカーボネート
	備考	器具内専用品

外形寸法 Dimensions

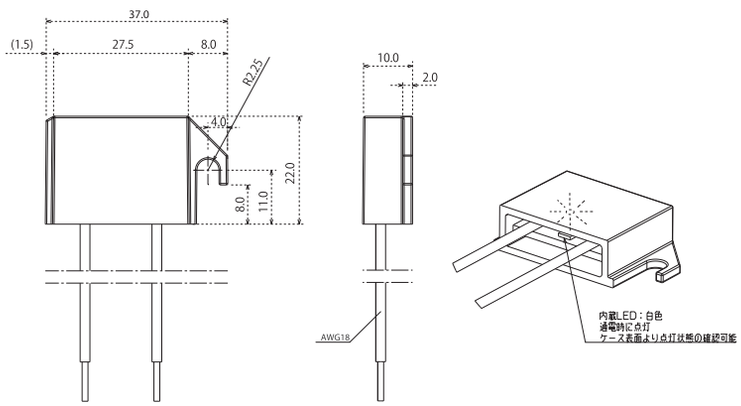

外形寸法 Dimensions

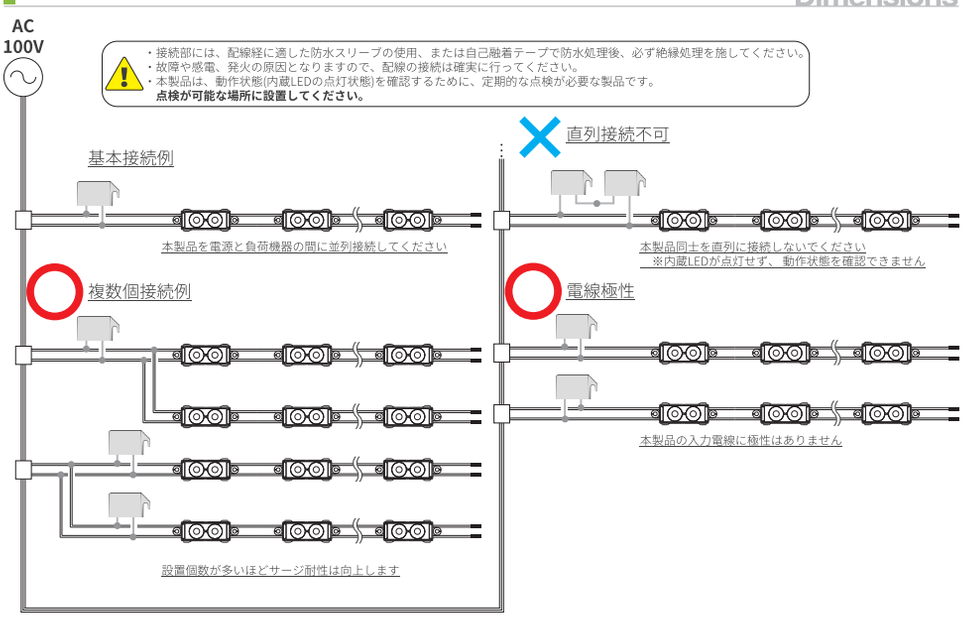

適合製品 Recommended

TAIKOO 100-3

TAIKOO mini100

SHELL 5-100

LAIKA 2

ダウンロード用QRコード Download

取扱説明書 Surge Protector

承認図 Surge Protector

データは「PDF」形式です。閲覧ソフトをご用意ください。
（Adobe Acrobat Reader など）
※インターネットを利用しますので、通信量にご注意ください。

製品一覧
Products List

名称	製品型番		発光色	色温度(K)	特注	Ra	外形寸法(mm) W	H	D	線径	重量	ピッチ(mm)	定格	消費電力(W)	使用温度(℃)	環境仕様	設計寿命(時間)※(2)	梱包数量
TAIKOO 4B	F-TA7C-700	7D-4B	昼光色	6500		70	45.3	27.0	10.2	AWG22	14g	450	DC350mA DC700mA	350mA：1.0 700mA：2.0	-20～50	防沫形	40000	30連結/袋
		7K-B	高色温度	8300														
		8N-B	昼白色	5000		80	42.4	27.0	10.8	AWG20	15g							
		8W-B	白色	4000														
		8WW-B	温白色	3500														
		8L30-B	電球色	3000														
		8L27-B		2700														
	F-TA7C-350	R-B	赤色	-		-							DC350mA	350mA：1.0				
TAIKOO 4C	F-TA76-700	7D-C	昼光色	6500		70	42.4	27.0	10.8	AWG20	15g	450	DC350mA DC700mA	350mA：1.0 700mA：2.0	-20～50	防沫形	40000	30連結/袋
TAIKOO PLUS	F-TP16-700	7D	昼光色	6500		70	67.0	48.0	11.0	AWG18	40g	800	DC700mA	700mA：6.0	-20～50	防沫形	40000	10連結/袋
TYGA 3D BAR	F-TY3C-7030	8D	昼光色	6500		80	299.6 ※(1)	37.5	17.5	AWG22	141g	-	DC350mA DC700mA	350mA：6.0 700mA：12.0	-20～50	防沫形	40000	1本
	F-TY3C-7020	8D					199.6 ※(1)				96g			350mA：4.0 700mA：8.0				
TYGA 3D	FJ-TY3CD-700	8D-A	昼光色	6500		80	99.6 ※(1)	27.0	16.3	AWG22	24.5g	150	DC350mA DC700mA	350mA：2.0 700mA：4.0	-20～50	防沫形	40000	15連結×2/箱
TYGA 4S	F-TY42-700	7D	昼光色	6500		70	45.3	27.0	16.0	AWG22	16g	450	DC350mA DC700mA	350mA：1.0 700mA：2.0	-20～50	防沫形	40000	30連結/箱
TAIKOO 5M-24	F-TA9G-24	8D	昼光色	6500		80	75.0	24.9	9.7	AWG18	20g	350	DC24V	2.3	-20～50	防沫形	40000	30連結/袋
		8L27	電球色	2700														
TAIKOO 5-24	F-TA7G-24	8D	昼光色	6500		80	75.0	24.9	11.0	AWG18	13g	300	DC24V	0.8	-20～50	防沫形	40000	30連結/袋
		8L27	電球色	2700														
TAIKOO mini-24	F-TM1G-24	8K	高色温度	7000以上	●	80	40.2	21.6	10.6	AWG20	9g	150	DC24V	0.5	-20～50	防沫形	40000	30連結/袋
		8D	昼光色	6500														
		8N	昼白色	5000														
		8W	白色	4000														
		8WW	温白色	3500														
		8L30	電球色	3000														
		8L27		2700														
TAIKOO zero-24	F-TZ1G-24	8D	昼光色	6500		80	40.2	21.6	10.6	AWG20	9g	120	DC24V	0.4	-20～50	防沫形	40000	30連結/袋
TAIKOO nano-24	F-TN1G-24	8D	昼光色	6500		80	27.0	14.8	8.5	AWG20	5g	150	DC24V	0.5	-20～50	防沫形	40000	30連結/袋
SHELL 4S-24	F-SE4GS-24	8D	昼光色	6500		80	45.0	9.0	6.5	AWG22	5g	200	DC24V	0.7	-20～50	防沫形	40000	30連結/袋
SHELL nano-24	F-SN1G-24	8K	高色温度	7000以上	●	80	22.0	9.0	6.5	AWG22	2.2g	75	DC24V	0.4	-20～50	防沫形	40000	50連結/袋
		8D	昼光色	6500														
		8N	昼白色	5000														
		8W	白色	4000														
		8L30	電球色	3000														
		8L27		2700														
SHELL nano-12	F-SN1H-12	R	赤色	-		-	22.0	9.0	6.5	AWG22	2.2g	75	DC12V	0.4	-20～50	防沫形	40000	50連結/袋
		G	緑色	-	●													
		B	青色	-	●													
TAIKOO 100-3	F-TH3J-100	8D-2	昼光色	6500		80	75.0	24.9	11.0	AWG18	20g	400	AC100V	2.4	-20～50	防沫形	40000	30連結/袋
		8N-2	昼白色	5000														
		8W-2	白色	4000														
		8L30-2	電球色	3000														
		8L27-2		2700														
TAIKOO mini100	F-TM1J-100	8D	昼光色	6500		80	42.0	28.0	11.0	AWG20	24g (2pcs)	150	AC100V	1.3 (2pcs)	-20～50	防沫形	40000	30連結/袋
		8N	昼白色	5000														
		8W	白色	4000														
		8L30	電球色	3000														
		8L27		2700														
SHELL 5-100	F-SE5J-100	8D-1	昼光色	6500		80	75.0	24.9	7.9	AWG18	15g	160	AC100V	0.66	-20～50	防沫形	40000	30連結/袋
		8L27-1	電球色	2700														
DELICIA TUBE 1	F-DT1E-35060	8K	高色温度	7600		80	580.0	Φ32.0	-	-	160g	-	AC100/200V (ホルダー)	7.5	-20～50	防沫形	40000	10本/箱
		8D	昼光色	6500														
	F-DT1E-35090	8K	高色温度	7600	●		830.0				230g			11.3				
		8D	昼光色	6500														
	F-DT1E-35120	8K	高色温度	7600			1198.0				325g			15.0				
		8D	昼光色	6500														
DELICIA TUBE 2	F-DT2E-70060	8K	高色温度	7600	●	80	580.0	Φ32.0	-	-	235g	-	AC100/200V (ホルダー)	13.0	-20～50	防沫形	40000	10本/箱
		8D	昼光色	6500														
	F-DT2E-70090	8K	高色温度	7600	●		830.0				265g			19.5				
		8D	昼光色	6500														
	F-DT2E-70120	8K	高色温度	7600	●		1198.0				475g			26.0				
		8D	昼光色	6500														
NILE 4	F-NI4E-70120	8D	昼光色	6500		80	1196	127	39	-	2.9kg	-	AC100/200V	15.5	-10～35	防雨形	40000	1台
	F-NI4E-70180	8D					1796				4.1kg			22.3				
LAIKA 2	F-LA2-100	8D-B	昼光色	5600	●	80	103.4	31.0	10.8	0.75sq	42g	-	AC100V	1.8	-20～50	防沫形	40000	40個/箱
		8L-B	電球色	2700														
LINE BAR	F-LB11-12	8D	昼光色	6500		80	450	5.0	1.75	-	8g	-	DC12V	4.8	-20～50	屋内仕様	40000	-
		8N	昼白色	5000														

※1）突起部は含まず。　※2）全光束が初期光束値の70%となる時間です。設計寿命であり保証値ではありません。　※3）1.02m当たりの平均値データです。

製品に関する要求事項および保証基準

Requirements and Guarantee

◆取扱い上の注意

弊社のLED照明及び、LED照明用電源、各種オプション製品（以下製品という）は、用途･使用目的などに応じて開発されています。
これらの製品は、品質の確保につとめていますが、適正に使用されて初めて安全性、あるいは機能性が生かされます。製品を安全にご使用いただくために「取扱説明書」と、この「取扱い上のご注意」を合わせてよくお読みの上、正しくお使いください。

●LED照明には寿命があります。LED照明の寿命については「LEDモジュールの寿命定義」をご覧ください。
●LED照明用電源にも寿命があります。
●周囲温度が高い場合、点灯時間が長い場合は、寿命が短くなります。
●1年に1回は、自主点検を行ってください。
●3年に1回は、工事店等の専門家による点検をお受け下さい。
●設置から8～10年経つと、外観に異常がなくても内部の劣化が進行しています。経過する前にかならず点検・交換を行って下さい。

■安全に関する危険事項（死亡、重症、火災などが切迫している可能性がある項目）

・製品の取付工事は電気設備基準に従って、有資格者が作業を行ってください。無資格者の電気工事は法律により禁止されています。
・製品及び専用電源は最大定格容量が決まっております。容量の範囲内でご使用ください。火災、故障の原因になります。
・ストーブや空調設備（暖房）など高温になるものの近くには設置しないでください。また紙など燃えやすいものを近づけないでください。火災、焼損、過熱、故障、変形、変色の原因になります。
・濡れた手で製品の設置作業を行わないでください。感電の恐れがあります。
・電源コードを熱器具などに近づけないでください。コードの被覆が溶けて火災、感電の原因になります。
・直接、日の当たる場所や水の当たる場所への設置はしないでください。製品の劣化により火災、感電、焼損、過熱の原因になります。
・専用電源に対して接地工事（アース工事）が必要です。
・製品を屋外で使用する際には、直接設置する事は避け必ず看板などの器具内に収めてください。
・製品を分解改造しないでください。感電、損傷、過熱の原因になります。
・点灯状態の製品を直視しないで下さい。目を痛めることがあります。

■安全に関する警告事項（死亡、重症、火災などの可能性がある項目）

・製品には屋内用、屋外用などの使用環境による制限があります。使用環境や使用用途に適した器具を選びご使用ください。不適切な環境で使用しますと、火災、感電、絶縁不良、落下、傷害、変形の原因になります。
・製品は、振動、衝撃、粉塵、腐食性ガス（特に硫黄ガス）、可燃性ガスの影響を受ける場所、及び高温の場所では使用できません。火災、絶縁不良、落下、過熱、傷害の原因になります。また、故障や照度低下の原因になります。
・配線がケースから屋外に出る場合、キャブタイヤケーブル等、屋外対応の配線をご使用ください。
・製品から発煙、異臭がした場合は速やかに電源を切ってください。放置しますと火災、焼損、過熱、変形、故障の原因になります。
・電源コードまたはLED間のコードを無理に捻ったり、曲げたり、引っ張ったりしないでください。感電、損傷、故障の原因になります。
・製品に布や紙などを載せないでください。火災、焼損、過熱、変形、故障の原因になります。
・メンテナンス等の時は必ず電源を切ってから行って下さい。故障、事故の原因になります。

■安全に関する注意事項（機器の損傷を招く可能性がある項目）

・製品は使用温度範囲内でご使用ください。特に高温状態で使用すると耐久性や寿命が低下する恐れがあります。
・製品を直射日光の当たる看板内もしくは器具内に設置される場合は、日中　（下記の時間帯）での点灯は行わないでください。
夏場／AM6：00～PM6：00　・　冬場／AM7：30～PM4：30
・当社の製品以外との組み合わせで使用しないでください。火災、故障の原因になります。
・光学製品部分は、材料の特性上、ケトン類、エステル類、芳香族炭化水素、塩素炭化水素、低級脂肪酸、アルコール類、エーテル類、塩素化炭素、硫化炭素などの物質を含む薬品を使用すると、溶解あるいは割れ、変形、変色等、亀裂が生じる場合があります。上記部分以外でもシンナー、ベンジン、アセトン等の有機溶剤で製品を拭かないでください。
・取付箇所が器具重量に十分耐えられる構造状態かどうか確認してください。強度に問題がありますと、落下、傷害の原因になります。
・太陽光や水滴が、直接製品に当たらないよう必ずケースに入れてご使用ください。火災、焼損、過熱、変形、故障の原因になります。
・点灯中及び消灯直後は製品が高温になっている場合があるため、製品に触れないでください。直接手で触れると、やけどの原因になる可能性があります。
・光学レンズを使用した製品は、雨がレンズ部に滴る環境に設置しないでください。光学特性に多大な影響を与え、配光角が変わります。
・LEDは静電気に弱い半導体です。静電気により故障する恐れがあります。
・製品は落下などのダメージを与えないように慎重に取り扱いください。特に発光面はアクリル樹脂などにて保護していますので破損や傷の原因となり、配光にも影響を及ぼします。そのため、応力も加えないように取り扱いください。
・製品をシリコン等のコーキング剤で固定補助をする場合は、コーキング部に水が溜まらないようご注意ください。特に配線部分等ケースとの接続部は、経年劣化と共に水分が侵入し、不具合を招く原因になる可能性があります。

■使用に関する注意事項（設計・作業に関する注意）

・電源に対する製品の使用数量範囲を守り、設計してください。範囲外になりますと、不点灯や点滅、故障の原因になります。
・専用電源を使用して駆動する製品につきましては、必ず弊社指定の電源を使用し、指定外の電源には絶対に接続しないでください。即破壊に繋がる恐れがあります。
・製品は、配線がたわむように設置してください。温度変化による収縮により、配線が断線する恐れがあります。
・製品の固定の際に使用する部材には、硫黄成分が含まれていないことを確認してください。照度低下の恐れがあります。
・製品は、熱による寿命低下を避ける為、可能な限り通気性の良い場所に設置してください。
・製品を器具（看板）内に設置する際には、製品本体の経年劣化や不具合を、軽減する目的として硫黄成分や雨水などの侵入経路を、できる限り遮断してください。
・製品の配線を固定する際には、金属製の配線止めは使用しないでください。配線の被覆を傷つけ、漏電をする恐れがあります。
・製品は必ず、メンテナンス可能な場所へ設置してください。
・製品の取り付け前に、製品ロットと取り付け日を記録し、保管してください。

■使用に関する注意事項（保管・メンテナンスに関する注意）

・製品には寿命があり、外観に異常がなくても内部の劣化は進行しています。3年に1回は、工事店等の専門家による点検をお受けください。点検せずに長期間使い続けるとまれに、火災・感電・落下などに至る場合があります。
・お手入れの際は必ず電源を切って、製品が十分冷えてから行ってください。感電、やけどの原因となります。
・製品を取り外す際は、断線の危険性がある為、配線を引っ張る行為をしないでください。
・製品の保管は、高温多湿な場所、振動が発生する場所、腐食性ガスや可燃性ガスが発生する場所、直射日光が当たる場所などを避け、荷重やストレスが加わらないようにしてください。

◆LEDモジュールの寿命定義

LEDは固体発光方式のため、従来の光源のようにフィラメントの断線により不点灯になることはほとんど起こりませんが、使用材料の劣化などにより、点灯時間の経過に沿って徐々に光量が減少していきます。

「JIS C 8155：一般照明用LEDモジュール性能要求事項」の中で、一般用照明器具に用いられる白色LEDモジュールの寿命の定義は、照明器具製造業者が規定する条件で点灯したとき、LEDモジュールが点灯しなくなるまでの総点灯時間または、全光束が初期全光束の70%に下がるまでの総点灯時間のいずれか短い時間を推定したものと定義しています。

株式会社ファーストシステムでは、「JIS C 8155：一般照明用LEDモジュール性能要求事項」に従い、LEDの寿命を推定しています。尚、これはあくまで設計寿命であり、この寿命を保証するものではありません。またこれはLEDモジュール光源としての寿命であり、照明器具としての寿命とは異なります。RGB（カラー）LEDについては初期全光束の50%に達した時を寿命としております。この数値につきましてはあくまでもLEDモジュールの設計寿命であり、その寿命を保証するものではありません。

◆保証

■製品の保証について

・保証は、製品単体での保証に限らせて頂きます。したがいまして、交換作業に伴う作業工賃や損害賠償等につきましてはご容赦願います。
・製品の保証期間は、納品後12ヶ月です。
尚、保証期間であっても次の場合には保証致しません。
① 取扱い不注意及び誤った使用による故障・損傷
② 不当な修理及び改造等による故障・損傷
③ 火災・地震・水害・落雷・その他の天災地変・公害等の不可抗力によ り生じた故障・損傷
④「取扱い上の注意」に準じなかった事により生じた故障・損傷
⑤ 製品仕様の定格を超える各種サージやノイズ等の電気的影響による故障・破損
・保証にあたっては、不具合現品が返却されるものとします。又、その場合ご使用条件、不具合品の製造日につきましても提示して頂く事とします。不具合品を解析した結果、取扱い上の不備による事が判明した場合は保証をお断りする事があります。したがいまして、製品の設置にあたっては弊社製造日と納品日の記録をお願い致します。
・製品納入後、受け入れ検査は1週間以内に実施されているものとし、本仕様に合致しない製品については、その理由及び数量を書面で通知の上、原則として梱包単位で返却するものとします。

※24時間連続使用など、１日20時間以上の長時間使用の場合は、上記保証期間の半分の期間とします。

◆アフターサービス

■修理を依頼されるとき

・保証書が必要な場合は、弊社代理店または弊社営業所へお申し入れください
・保証期間中に万一故障がおきた場合は、保証書を添えて、お買い上げ販売店までお申し出ください。 保証書がない場合は、お買上げ日を特定できるものを添えてお買い上げの販売店までお申し出ください。
・保証期間を過ぎているときはお買上げの販売店にご相談ください。修理によって機能が維持できる場合は、ご希望により有償修理させていただきます。
・販売店にご依頼ができない場合はお近くの弊社営業所にご連絡ください。

■アフターサービスについてご不明な点は

修理に関する相談並びにご不明な点は、
お買い上げの販売店または弊社営業所にお問い合わせください。

※このカタログの仕様は2020年6月現在のものです。製品改良により予告なく変更する事があります。

会社概要
Company Profile

LED にできること、First System だからできること

商　　号	株式会社ファーストシステム
設立年月日	平成 16 年 3 月 30 日
資 本 金	7300 万円
本社所在地	〒461-0001　愛知県名古屋市東区泉 2-26-1 ホウコクビル 6F
	TEL：(052)934-1510（代表）　(052)934-1610（特機事業部）
	FAX：(052)934-1511
東京営業所	〒101-0031　東京都千代田区東神田 1-11-4 東神田藤井ビル 6F
	TEL：(03)3865-5100　FAX：(03)3865-5102
香 港 支 社	First System HK Co.,Ltd.
	FLAT/RM 2408, 24/F, LIPPO Centre Tower 2, 89 Queensway　Hong Kong

“LED を通じて社会の未来を照らす”

私ども株式会社ファーストシステムは今後も躍動的なベンチャー企業として、
急激な社会変化に対し、社員一丸となって立ち向かい、
少しでもこの国の社会構想のお役に立てる企業でありたいと努力を重ねて参ります。

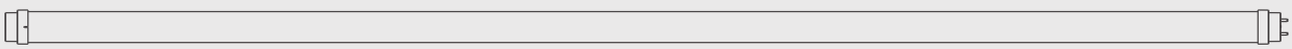

First System

http://www.first-s.jp

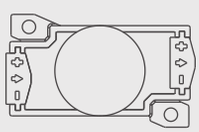

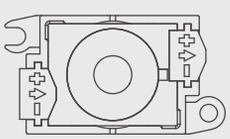

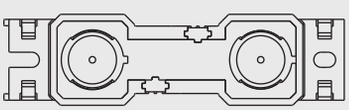

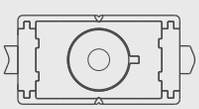

Ver 1.0
06/2021