SHELL nano-24 シェルナノ24

モジュール | 定電圧 | 調光対応

推奨看板厚 文字：50～80mm 文字幅10mm程度

推奨ピッチ 深さ-10mm

薄型・狭幅のチャンネル文字看板向けモジュール

○国産LED使用
○小型チャンネル文字に最適
○豊富な色温度ラインナップ

色見本						
※A 品番	8K ※1	8D	8N	8W	8L30	8L27
発光色	高色温度	昼光色	昼白色	白色	電球色	電球色
平均色温度	8300K	6500K	5000K	4000K	3000K	2700K
演色評価数	Ra80					

※1 …8Kは特注品です。

基本仕様

製品型番	F-SN1G-24-(※A)
外形寸法	W22.0×H9.0×D6.5mm
製品線径	AWG22 (0.3sq)
重量	2.2g
製品ピッチ	≒75mm
推奨ピッチ	深さ−10mm
定格	定電圧 DC24V
消費電力	0.4W
使用温度範囲	-20℃～50℃
環境仕様	防沫形
設計寿命	40,000時間 ※2
備考	器具内専用品
梱包数量	50連結/袋

※2 …全光束が初期光束値の70%となる時間です。設計寿命であり保証値ではありません。

寸法図

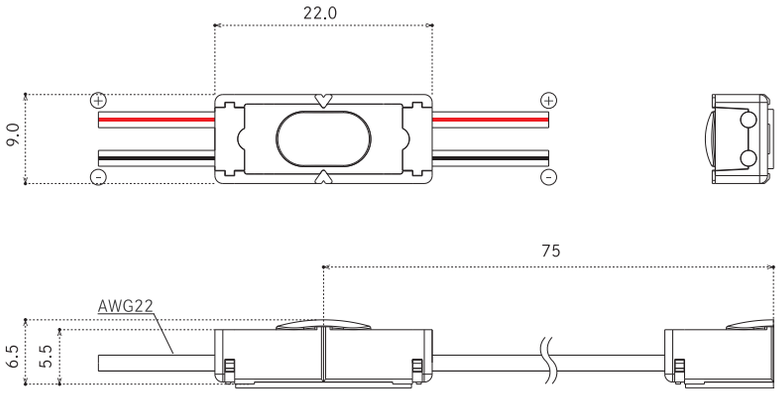

使用電源による接続個数

定格	電源品番	接続個数	最大直列接続数
DC24V	K58-025C024-201	6個～62個	62個
	SIP50-24	1個～126個	75個
	ELV90-24-3R8	12個～228個	75個
	FSP150-FZFE-24G	1個～356個	75個
調光対応 DC24V	OT 90/100-242/24 DIM P G3	1個～225個	75個
	OT 150/100-242/24 DIM P G3	1個～375個	75個

※ …電源仕様19ページ参照

設置の注意点

設置場所注意

※必ず看板内へ設置

温度注意

※温度範囲「-20℃～50℃」にて使用

配線長注意

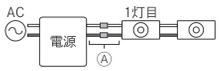

※電源とLED間の配線長Ⓐは、VCTF1.25sq以上10m以内が目安
※150W電源の場合は、VCTF2.0sq以上10m以内が目安

接続範囲注意

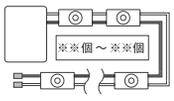

※電源ごとのLED接続可能範囲を厳守（左表参照）

末端注意

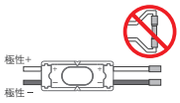

※極性＋・−に注意
※配線末端部は絶縁処理(ループ不可)

製品資料ダウンロード

取扱説明書 SHELL nano-24

承認図 SHELL nano-24

データは「PDF」形式です。閲覧ソフトをご用意ください。
（Adobe Acrobat Reader など）
※インターネットを利用しますので、通信量にご注意ください。